2024年度全日本卓球選手権ジュニアの部北信予選会
令和6年8月24日(土)
長野運動公園総合体育館

男子シングルス(1)

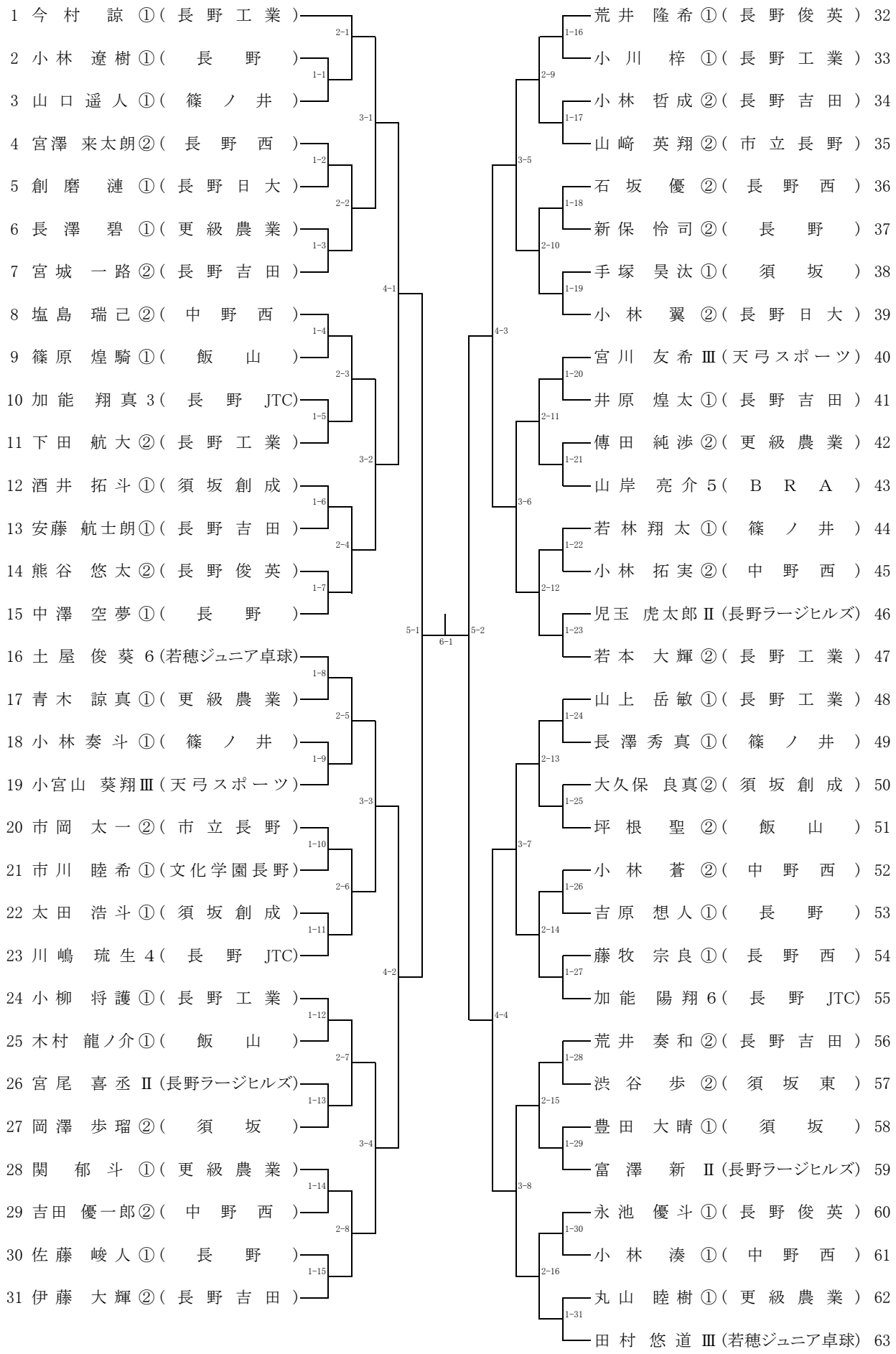

2024年度全日本卓球選手権ジュニアの部北信予選会
令和6年8月24日(土)
長野運動公園総合体育館

男子シングルス(2)

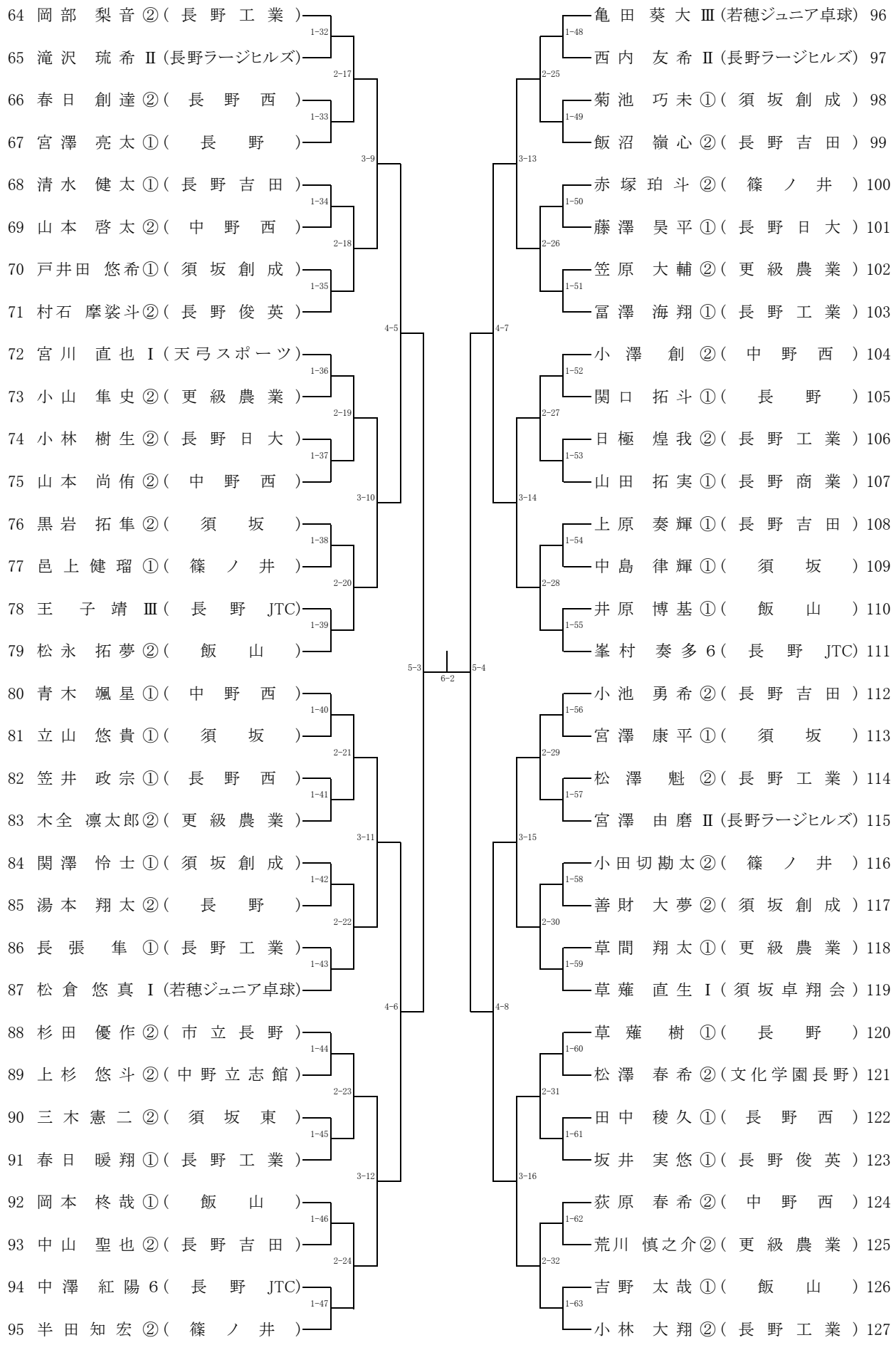

2024年度全日本卓球選手権ジュニアの部北信予選会
令和6年8月24日(土)
長野運動公園総合体育館
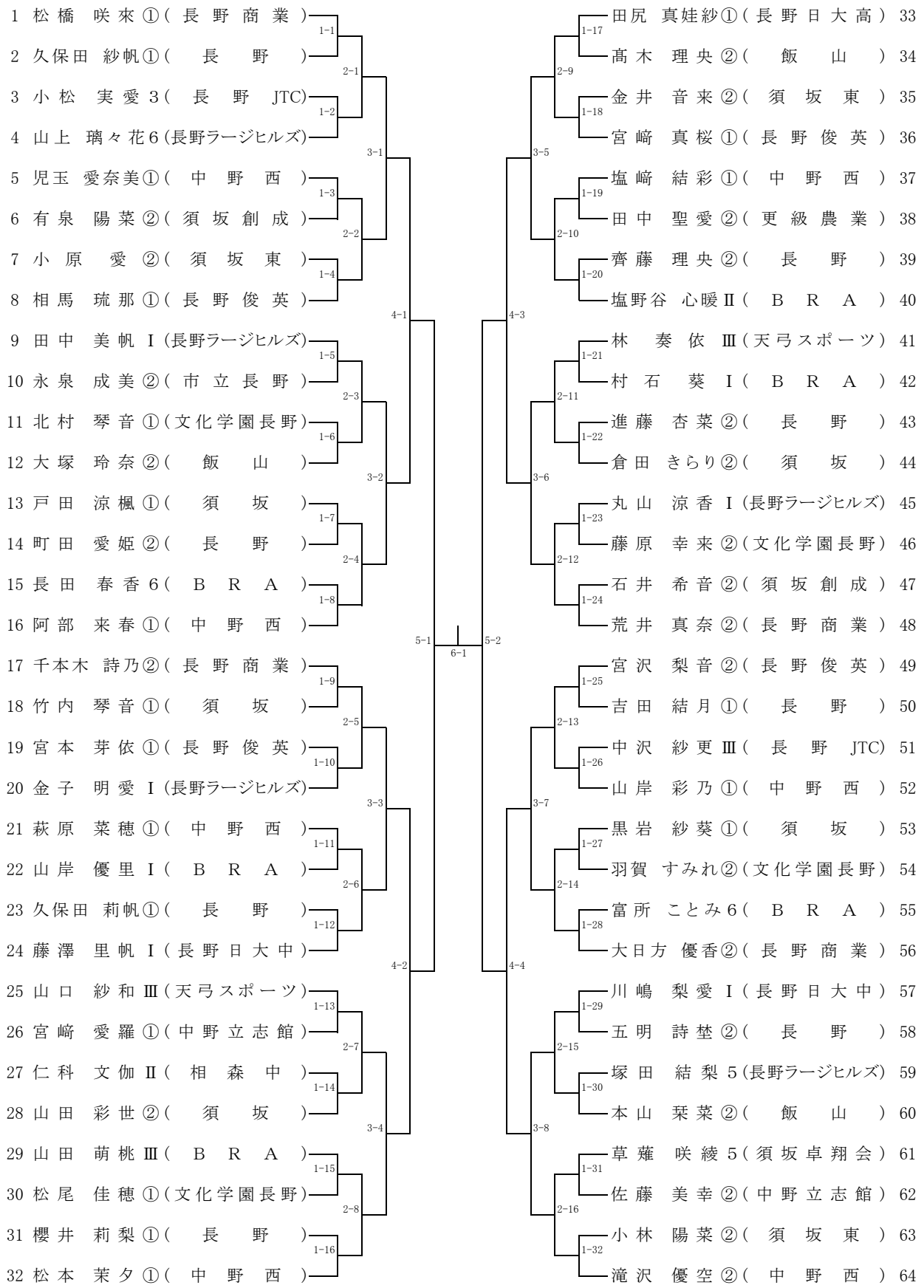
女子シングルス