平成29年度

北信高等学校新人体育大会
卓　球　競　技　会

期　日　平成29年10月7日（土）・8日（日）
会　場　長野運動公園総合体育館

チャレンジング
北信高校新人大会
挑戦的に・意欲的に・やりがいを求めよう

主　催　　北信高等学校体育連盟
主　管　　北信高等学校体育連盟卓球専門部

北信高体連ホームページ
http://www.ngh-hssp.org/hokusin/
卓球専門部ホームページ
http://www.ngn-hssp.org/takkyu/hokusin/
専門部問合せ先
長野吉田高等学校　千村　正純　℡026-241-6161

大　会　役　員

（順不同）

大会長	松村　秀寿（松代高校校長）	
副大会長	池田　義則（須坂東高校校長）	田中　浩（長野東高校校長）
	森山　弘之（屋代高校校長）	
会場長	原　良通（長野高校校長）	
大会委員長	久保田　武（松代高校　北信高体連理事長）	
大会副委員長	千村　正純（長野吉田高校　北信高体連卓球専門部委員長）	

競　技　役　員

競技委員長	千村　正純（長野吉田高校）	
審判長	伊藤　雅宣（中野西高校）	
進行委員長	宮尾　勝典（須坂創成高校）	
進行委員	原　孝（長野吉田高校）	中村　光希（長野清泉高校）
	小林　賢太郎（市立長野高校）	手塚　理実（屋代高校）
	倉澤　佐智（長野高校）	竹村　ゆかり（飯山高校）
	和田　早悠里（中野立志館高校）	
	小林　寿々香（北部高校）	
記録委員長	小宮　大（長野商業高校）	
記録委員	小林　浩（長野商業高校）	峯村　ゆかり（長野日大高校）
総務委員長	塚田　博文（長野工業高校）	
総務委員	勝山　由一（須坂東高校）	
救護会場委員長	湯本　晃（長野俊英高校）	
会場委員	佐藤　拓哉（須坂創成高校）	
補助員・審判員	中野西高校・須坂高校・長野西高校・長野商業高校・長野工業高校 屋代南高校・長野日大高校・須坂東高校・須坂創成高校 屋代高校・長野吉田高校・長野南高校・長野俊英高校	

式　次　第

開会式	1 集合		
	2 開会宣言	競技委員長	千村　正純
	3 優勝杯返還（北信総合大会）	男子学校対抗	長野工業高校
		女子学校対抗	須坂創成高校
		男子ダブルス	山﨑・村松組（長野工業高校）
		女子ダブルス	北澤・山﨑組（須坂創成高校）
		男子シングルス	鎌倉　将輝（長野商業高校）
		女子シングルス	北澤　梓（須坂創成高校）
	4 会場長挨拶	長野高校校長	原　良通
	5 競技上の注意	審判長	伊藤　雅宣
	6 進行上の注意	進行委員長	宮尾　勝典
	7 選手宣誓	須坂創成高校	神田　さゆ里
	8 閉会のことば		
	9 連絡		
閉会式	1 集合		
	2 開式のことば		
	3 成績発表	審判長	伊藤　雅宣

平成29年度北信高等学校新人体育大会卓球競技会実施要項

1 主　　催　　北信高等学校体育連盟

2 主　　管　　北信高等学校体育連盟卓球専門部

3 大会日程

月日・曜	時　間	内　　容
10/7(土)	8:00	開　館　　【長野運動公園総合体育館】
	8:00～ 9:00	準備・受付・練習
	9:00～ 9:30	顧問会
	9:30～ 9:50	開会式
		学校対抗（決勝まで　順位決定戦あり）
		（メイン28台）
10/8(日)	8:00	開　館　　【長野運動公園総合体育館】
	8:00～ 8:30	準備・練習
	8:30～ 8:40	諸連絡
		男女ダブルス・シングルス　決勝まで
	17:00～17:15	閉会式
	17:15～	後片付け　解　散　　（メイン32台）

4 競　　技

(1) 競技上の注意　◇ルールの徹底　◇学校対抗におけるオーダーミス　◇染色・脱色等の禁止

◇ユニホームは、ダブルス、団体に出場する選手は、同一のものを着用する。

(2) 競技方法　　全種目　5ゲームマッチ、トーナメント方式

(3) 学校対抗　　① 監督は当該校の職員及び登録された外部指導者とする。（役員章をつけること）

② 選手登録数は4～7名とする。選手変更は原則として認めない。

③ 勝敗は4～6名による1ダブルス4シングルス(下記)の5試合、3点先取。

④ 試合順序は次の通りとする。但し、1番と2番で3番のD(ダブルス)を組むことはできない。

なお、シングルス出場は1試合に1回のみ。

1番ｼﾝｸﾞﾙｽ　2番ｼﾝｸﾞﾙｽ　3番ﾀﾞﾌﾞﾙｽ　4番ｼﾝｸﾞﾙｽ　5番ｼﾝｸﾞﾙｽ

⑤ 外国籍選手は1試合に、シングルス又はダブルスに1回のみ出場できる。

⑥ 卓球台は2台使用する。ただし、1台使用の試合もある。

⑦ 副審は学校対抗登録メンバーでお願いします。（5名以上の部員登録がある場合）

(4)個　人　戦　　シングルス・ダブルスのアドバイザーは、当該校のエントリーされた監督・選手に限る。

5 審判補助員　　中野立志館・中野西・須坂東・須坂創成・長野吉田・長野・長野西

長野商業・長野工業・屋代・長野日大・長野俊英

＊審判コートは大会当日指示します。

6 練習コート割り

7日(土)

1 飯山
2 下高井農林
3 中野立志館
4 中野西
5 須坂東
6 須坂
7 須坂創成
8 長野吉田
9 長野
10 長野西
11 長野東
12 長野商業
13 長野工業
14 フリー
15 長野南
16 篠ノ井
17 更級農業
18 松代
19 屋代
20 屋代南
21 フリー
22 市立長野
23 長野清泉
24 文化学園長野
25 長野日大
26 長野俊英
27 長野高専
28 フリー

8日(日)

1 飯山
2 下高井農林
3 中野立志館
4 中野立志館
5 中野西
6 須坂東
7 須坂
8 須坂創成
9 須坂創成
10 長野吉田
11 長野吉田
12 長野
13 長野
14 長野西
15 長野商業
16 長野商業
17 長野東
18 長野工業
19 長野南
20 篠ノ井
21 更級農業
22 松代
23 屋代
24 屋代
25 屋代南・坂城
26 市立長野
27 長野清泉
28 文化学園
29 長野日大
30 長野俊英
31 長野高専
32 北部・ろう

7 県大会について 茅野市運動公園総合体育館 11月4日(土)・5日(日) ※監督会議 11月3日(金)15:30より

(1) 出場枠 学校対抗 男女各8チーム

シングルス 男女各16名(1校8名以内)

(2) 申込み ① 大会終了時までに、参加申込書と参加料1000円を添えて申し込み手続きをすること。

② 宿泊については、各学校で対応すること。

8 その他

(1) 棄権が生じた場合は、事前に学校長による理由書を専門委員長宛に提出のこと。

(2) 審判は、1日目は主審を補助員、副審は対戦校の選手とし、2日目は敗者審判制とする。

(3) 貴重品の管理は、各校・各自で責任を持つこと。

(4) ごみは各自で持ち帰ること。

(5) 補助員手当の支給があるので各校責任者の先生方は印鑑の持参をお願いします。

(6)会場の準備・片付けは参加選手全員でお願いします。

平成29年度北信高等学校新人体育大会卓球競技会
平成29年10月7日
長野運動公園総合体育館

男子学校対抗

予選トーナメント

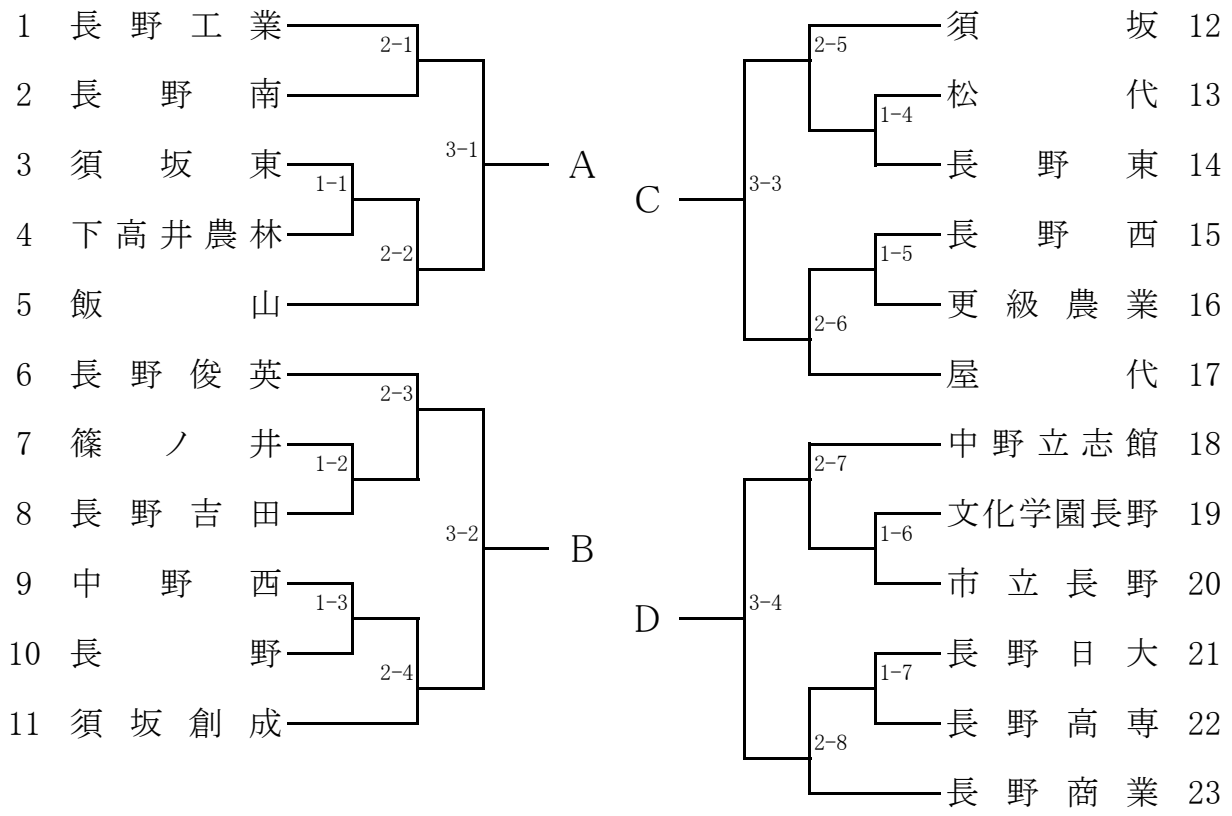

1～4位決定リーグ

		A	B	C	D	順位
A		＊＊＊				
B			＊＊＊			
C				＊＊＊		
D					＊＊＊	

5～8位決定トーナメント（準々決勝敗者）

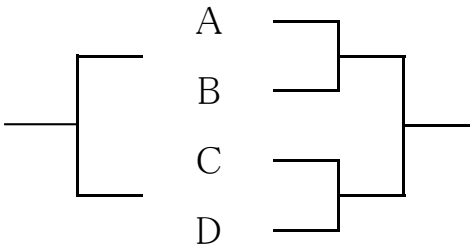

平成29年度北信高等学校新人体育大会卓球競技会
平成29年10月7日
長野運動公園総合体育館

女子学校対抗

予選Aリーグ

		1	2	3		順位
1	須坂創成	***				
2	屋　　代		***			
3	中野立志館			***		

予選Cリーグ

		1	2	3	4	順位
1	中 野 西	***				
2	須 坂 東		***			
3	飯　　山			***		
4	長　　野				***	

予選Bリーグ

		1	2	3	4	順位
1	須　　坂	***				
2	長野吉田		***			
3	松　　代			***		
4	長野清泉				***	

予選Dリーグ

		1	2	3		順位
1	長野商業	***				
2	市立長野		***			
3	屋 代 南			***		

1～4位決定リーグ（予選リーグ1位）

		A	B	C	D	順位
A		***				
B			***			
C				***		
D					***	

5～8位決定トーナメント（予選リーグ2位）

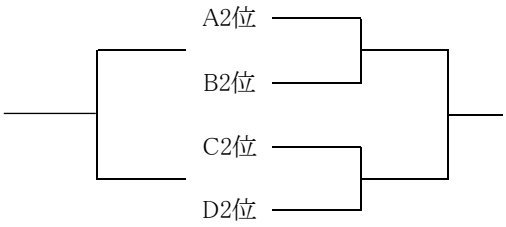

平成29年度北信高等学校新人体育大会卓球競技会

平成29年10月8日

男子ダブルス

野運動公園総合体育館

1	山崎 啓音 村松 凜	（長野工業）
2	飯島 大地 馬場 斗亜	（市立長野）
3	関 浩太 嘉弥 大内 透	（松代）
4	佐藤 優 成希 島田 一	（長野日大）
5	富井 巧 山嵜 澪司	（長野俊英）
6	中澤 蓮 太貴 田中 裕	（長野吉田）
7	山崎 叶 夢碧 堀川	（篠ノ井）
8	中村 英 時 竹節 健太	（飯山）
9	関口 慶 亮大 山岸 祥	（須坂）
10	小林 光 希 勝山 蒼大	（須坂創成）
11	平山 夏 海 平林 祐太	（長野西）
12	坂口 翔 飛 北澤 卓也	（屋代）
13	田中 孝 征 西山 諒	（中野西）
14	天野 崚 平 内山 信亮	（長野）
15	上村 雄 大 宮坂 翔太	（長野南）
16	平林 京 也 品田 瑞稀	（更級農業）
17	髙木 和 真 平井 凌	（下高井農林）
18	徳竹 寿 徳竹 克彦	（中野立志館）
19	丸山 将 生 北堀 亜由夢	（長野商業）
20	市川 颯 馬 池田 湧斗	（長野工業）
21	小山 祐 平 富岡 裕哉	（屋代）
22	髙橋 郭 順 齋藤 迅人	（須坂）
23	鴇澤 啓 太 小林 晴太	（篠ノ井）
24	大石 源 人 髙木 康雅	（更級農業）
25	久志 冬 馬 金澤 侑杜	（市立長野）
26	村上 翔 哉 菅沢 有生	（長野高専）
27	小林 詢 弥 牧太 貴	（長野東）
28	寺島 直 哉 野本 一葵	（長野日大）
29	穂刈 雄 飛 阿部 翔太郎	（須坂東）
30	村上 祥 一 橋本 孝	（長野西）
31	荒井 悠 希 荒井 健吾	（長野）
32	磯辺 勇 大 北山 智也	（長野俊英）
33	北沢 圭 翔 島崎 光太	（中野立志館）
34	長谷川 大 貴 佐藤 誠 哉	（下高井農林）
35	堀内 蓮 太 笠井 大雅	（松代）
36	大日方 龍 介 駒津 広翔	（須坂創成）
37	松本 彪 来 今井 俊輔	（長野南）
38	有澤 拓 巳 島田 涼平	（長野吉田）
39	仲俣 真 実 市場 将太	（長野商業）
40	佐藤 恵 太 安藤 正寛	（長野工業）
41	風間 勇 弥 岡田 怜也	（長野西）
42	清水 颯 太 清水 大輔	（須坂東）
43	久保 温 大 黒岩 亮希	（長野日大）
44	小林 来 夢 羽田 樹生	（松代）
45	中村 友 哉 中村 駿樹	（長野東）
46	塩沢 亮 星 丸山 峻佑	（長野南）
47	武村 郁 也 酒井 康希	（中野立志館）
48	島津 健太郎 小林 恵大	（長野）
49	加藤 倫 基 工藤 泰平	（屋代）
50	丸山 醇 太田 秀弥	（長野吉田）
51	関嵜 達 矢 宮崎 志音	（篠ノ井）
52	柴本 恭 祐 田原 一	（須坂）
53	野田 幸 秀 山崎 健介	（屋代南）
54	長澤 孝 亮 豊田 拓斗	（中野西）
55	下倉 弘 暉 山口 凛太朗	（長野高専）
56	遠山 尋 清水 春樹	（下高井農林）
57	酒井 皇 紀 関 眞紘	（更級農業）
58	鈴木 剛 斗 山上 敏伸	（須坂創成）
59	山岸 亮 五十嵐 貴弘	（長野商業）
60	尾沼 丈 暢 大澤 陸	（長野西）
61	小山 実 悠 人 持田 拓磨	（須坂）
62	山崎 康 介 傍島 稔貴	（長野俊英）
63	上野 元 気 丸山 太一	（更級農業）
64	山口 郁 也 小林 聖月	（中野立志館）
65	田中 憲 太郎 中井 将大	（長野日大）
66	藤澤 優 輝 石澤 純	（飯山）
67	吉澤 健 吾 出川 汰功	（須坂東）
68	名古 季 樹 小野 航季	（長野）
69	池田 章 太郎 日向 裕輝	（須坂創成）
70	福士 史 也 飯島 康貴	（長野商業）
71	古澤 凱 宮岡 恒平	（長野吉田）
72	坂口 尚 矢 中島 大輝	（屋代）
73	山下 真之 介 西澤 太誠	（市立長野）
74	権田 凌 五明 開	（篠ノ井）
75	清水 魁 斗 望月 健一郎	（北部）
76	下平 雅 人 宮尾 恵輔	（長野南）
77	山岸 涼 介 平林 佑基	（長野高専）
78	横川 友 也 森山 拓人	（長野工業）

2-1 1-1 2-2 3-1 2-3 3-2 2-4 4-1 2-5 1-2 3-3 2-6 4-2 2-7 3-4 1-3 2-8 5-1 2-9 1-4 3-5 2-10 4-3 2-11 3-6 1-5 2-12 5-2 2-13 1-6 3-7 2-14 4-4 2-15 3-8 1-7 2-16 6-1 7-1 6-2 2-17 1-8 3-9 2-18 4-5 2-19 3-10 1-9 2-20 5-3 2-21 1-10 3-11 2-22 4-6 2-23 3-12 1-11 2-24 2-25 1-12 3-13 2-26 4-7 2-27 3-14 1-13 2-28 5-4 2-29 3-15 2-30 4-8 2-31 3-16 1-14 2-32

平成29年度北信高等学校新人体育大会卓球競技会

平成29年10月8日

女子ダブルス

長野運動公園総合体育館

1	田中 静流 横田 林檎	（須坂創成）
2	濵 芽 吹 小池 未咲	（長野）
3	小林 愛美 湯沢 朱有	（須坂）
4	北原 蘭 大田垣 咲良	（屋代南）
5	保科 亜利砂 片桐 柚花	（中野立志館）
6	片山 夏希 水上 瞳	（長野吉田）
7	平松 彩 松宇 彩乃	（屋代）
8	松本 紫穂 北澤 舞衣	（長野商業）
9	若槻 美雪 駒田 栞里	（市立長野）
10	小林 歩望 渡邉 幸佳	（長野清泉）
11	岩井 鈴華 矢口 繭	（須坂東）
12	清水 悠羽 相澤 夢花	（須坂創成）
13	中村 優里 田中 瑞穂	（長野西）
14	村田 瑞稀 内村 涼加	（松代）
15	横田 緑 大峡 萌	（長野清泉）
16	青木 彩良 市川 沙季	（市立長野）
17	岩間 愛果 久保田 里奈	（須坂）
18	高野 菜々恵 中村 友理佳	（中野西）
19	三井 優奈 小林 晶果	（飯山）
20	曽根 明日香 祢津 和香菜	（篠ノ井）
21	祖母井 美波 北村 早哉夏	（長野）
22	鈴木 悠里 山岸 百音	（屋代）
23	近藤 唯 安田 遥陽	（長野商業）
24	中村 奈央 永井 杏実香	（長野商業）
25	中山 愛梨 岩﨑 ほの花	（須坂）
26	木内 遥香 北島 海結	（松代）
27	藤澤 瑠衣 関 奈々美	（中野立志館）
28	小柳 真南 竹節 彩加	（長野清泉）
29	宮澤 歩未 小林 実桜加	（須坂東）
30	村山 ゆい 茂手木 志帆	（屋代）
31	竹田 結菜 吉岡 恭子	（屋代南）
32	髙橋 茉那 野池 星南	（長野）
33	佐藤 真優 山本 友佳	（飯山）
34	倉田 彩音 小山 美咲	（長野吉田）
35	髙橋 水葵 関谷 萌衣	（須坂創成）
36	神田 さゆ里 城井 柚香	（須坂創成）
37	林 実那 後藤 優奈	（長野吉田）
38	島田 陽奈 丸田 優奈	（長野東）
39	千原 伶理 大利 真桜	（長野日大）
40	渡邉 美織 竹内 明日香	（屋代）
41	小嶋 結衣 小池 晏珠	（市立長野）
42	冨澤 雅 保科 汐莉	（須坂）
43	筒井 美咲紀 丸山 朋笑	（長野）
44	丸山 莉奈 北嶋 凜	（北部）
45	内田 春華 島田 真衣	（中野立志館）
46	成澤 美月 山崎 智結	（長野清泉）
47	杉浦 花純 伊藤 美咲	（長野商業）

平成29年度北信高等学校新人体育大会卓球競技会
男子シングルス (1)

1 村松 凜音①(長野工業)
2 樽澤 宏幸①(須坂東)
3 宮尾 恵輔①(長野南)
4 橋本 貴史②(長野西)
5 黒岩 雅貴①(須坂創成)
6 石坂 友希博②(坂城)
7 五明 開②(篠ノ井)
8 山口 郁也①(中野立志館)
9 宮下 大輝②(文化学園長野)
10 中島 大輝②(屋代)
11 清水 春樹①(下高井農林)
12 平林 京也②(更級農業)
13 天野 崚平②(長野)
14 関口 慶亮②(須坂)
15 田中 孝征①(中野西)
16 村上 翔哉①(長野高専)
17 平山 夏海②(長野西)
18 久志 冬馬①(市立長野)
19 半田 直也①(屋代)
20 磯辺 勇大①(長野俊英)
21 堀内 蓮太②(松代)
22 牧 太貴①(長野東)
23 中村 英時①(飯山)
24 北澤 卓也①(屋代)
25 古澤 凱②(長野吉田)
26 野本 一葵①(長野日大)
27 市場 将太①(長野商業)
28 尾沼 丈暢②(長野西)
29 出川 汰功①(須坂東)
30 島田 一希②(長野日大)
31 細野 恭平②(長野工業)
32 品田 瑞稀①(更級農業)
33 和田 友希①(屋代)
34 酒井 康希①(中野立志館)
35 丸山 醇②(長野吉田)
36 平坂 航太郎①(長野)
37 鴇澤 啓太②(篠ノ井)
38 田原 一①(須坂)
39 平林 佑基①(長野高専)
40 福士 史也①(長野商業)
41 中澤 蓮太②(長野吉田)
42 松本 彪来②(長野南)
43 佐藤 優成②(長野日大)
44 遠山 尋①(下高井農林)
45 半田 俊輔②(屋代)
46 大日方 龍介②(須坂創成)
47 清水 魁斗②(北部)
48 竹節 健太①(飯山)
49 西澤 太誠②(市立長野)
50 德竹 克彦①(中野立志館)
51 中山 颯太②(松代)
52 島津 健太郎②(長野)
53 池田 湧斗①(長野工業)

1-1 1-2 1-3 1-4 1-5 1-6 1-7 1-8 1-9 1-10 1-11 1-12 1-13 1-14 1-15 1-16 1-17 1-18 1-19 1-20 1-21

2-1 2-2 2-3 2-4 2-5 2-6 2-7 2-8 2-9 2-10 2-11 2-12 2-13 2-14 2-15 2-16

3-1 3-2 3-3 3-4 3-5 3-6 3-7 3-8

4-1 4-2 4-3 4-4

5-1 5-2

6-1 6-2

7-1

5-3 5-4

4-5 4-6 4-7 4-8

3-9 3-10 3-11 3-12 3-13 3-14 3-15 3-16

2-17 2-18 2-19 2-20 2-21 2-22 2-23 2-24 2-25 2-26 2-27 2-28 2-29 2-30 2-31 2-32

1-22 1-23 1-24 1-25 1-26 1-27 1-28 1-29 1-30 1-31 1-32 1-33 1-34 1-35 1-36 1-37 1-38 1-39 1-40 1-41 1-42 1-43

54 仲俣 真実②(長野商業)
55 山口 雅樹①(須坂創成)
56 持田 拓磨①(須坂)
57 望月 健一郎①(北部)
58 大谷 圭祐①(長野高専)
59 下平 雅人②(長野南)
60 権田 凌②(篠ノ井)
61 藤澤 優輝②(飯山)
62 松村 歩希①(長野工業)
63 渡邉 雅大②(屋代)
64 佐藤 稔大②(長野西)
65 上野 元気②(更級農業)
66 阿部 翔太郎②(須坂東)
67 山下 真之介②(市立長野)
68 小林 恵大①(長野)
69 南畑 翔一②(長野西)
70 長澤 孝亮①(中野西)
71 壱岐 雄①(中野立志館)
72 湯本 拓実①(文化学園長野)
73 坂口 尚矢②(屋代)
74 富井 巧②(長野俊英)
75 小林 来夢①(松代)
76 山﨑 健介②(屋代南)
77 有澤 拓巳①(長野吉田)
78 菅沢 有生①(長野高専)
79 市川 信吾①(長野日大)
80 佐藤 恵太②(長野工業)
81 池田 章太郎②(須坂創成)
82 山﨑 康介②(長野俊英)
83 須加尾 陸①(中野立志館)
84 下倉 弘暉②(長野高専)
85 寺島 直哉①(長野日大)
86 小幡 活基①(屋代)
87 小野 航季①(長野)
88 高野 翼①(屋代)
89 石川 修也②(長野工業)
90 今井 俊輔②(長野南)
91 島田 涼平①(長野吉田)
92 関 浩太嘉①(松代)
93 西山 諒①(中野西)
94 山岸 亮②(長野商業)
95 中村 駿樹①(長野東)
96 丸山 太一②(更級農業)
97 中村 勇太②(須坂創成)
98 小林 晴太②(篠ノ井)
99 清水 大輔①(須坂東)
100 大澤 陸②(長野西)
101 柴本 恭佑②(須坂)
102 藤澤 優陽②(長野吉田)
103 鈴木 羽弥徒①(中野立志館)
104 竹内 悠人①(文化学園長野)
105 小西 大介①(屋代)
106 髙木 和真①(下高井農林)
107 横川 友也②(長野工業)

平成29年10月8日

男子シングルス(2)

長野運動公園総合体育館

108 森山 拓人①(長野工業)
109 飯島 大地②(市立長野)
110 宮澤 俊介①(長野西)
111 内田 誠二①(長野吉田)
112 佐藤 亮太朗②(下高井農林)
113 酒井 皇樹①(更級農業)
114 上村 雄大②(長野南)
115 中井 将大②(長野日大)
116 北澤 颯大①(長野高専)
117 傍島 稔貴②(長野俊英)
118 山岸 祥大②(須坂)
119 小林 憲司②(屋代)
120 小林 聖月①(中野立志館)
121 勝山 蒼大①(須坂創成)
122 富岡 裕哉②(屋代)
123 荒井 悠希①(長野)
124 風間 勇弥②(長野西)
125 宮坂 侑希②(北部)
126 久保 温大①(長野日大)
127 髙坂 歩夢①(長野商業)
128 武村 郁也①(中野立志館)
129 堀川 碧①(篠ノ井)
130 保谷 大樹①(長野高専)
131 小林 翔真①(長野工業)
132 山田 友稀①(文化学園長野)
133 豊田 拓斗①(中野西)
134 太田 秀弥①(長野吉田)
135 丸山 将生②(長野商業)
136 吉澤 健吾①(須坂東)
137 廣田 鴻平②(屋代)
138 岡田 怜也①(長野西)
139 玉野井 広治②(長野工業)
140 小山 実悠人①(須坂)
141 島﨑 光太①(中野立志館)
142 小野 勇人①(長野吉田)
143 大内 透弥①(松代)
144 泉 侑汰①(文化学園長野)
145 日向 裕輝②(須坂創成)
146 野田 幸秀①(屋代南)
147 山﨑 叶夢①(篠ノ井)
148 加藤 倫基①(屋代)
149 中村 友哉②(長野東)
150 北原 康輝①(長野西)
151 工藤 泰平①(屋代)
152 駒津 広翔①(須坂創成)
153 佐藤 誠哉②(下高井農林)
154 飯島 康貴①(長野商業)
155 丸山 峻佑①(長野南)
156 山田 敬斗①(飯山)
157 大石 源人①(更級農業)
158 内山 信亮②(長野)
159 川下 柊人①(長野高専)
160 檀原 笙①(長野日大)
161 安藤 正寛②(長野工業)

162 五十嵐 貴弘①(長野商業)
163 山口 侑太①(長野吉田)
164 畔上 亮哉①(長野工業)
165 長谷川 大貴②(下高井農林)
166 髙橋 郭順①(須坂)
167 関嵜 達矢①(篠ノ井)
168 徳竹 寿②(中野立志館)
169 名古 季樹②(長野)
170 海沼 健太②(屋代)
171 笠井 大雅②(松代)
172 鈴木 剛斗①(須坂創成)
173 田川 隼生①(中野西)
174 穂刈 雄飛②(須坂東)
175 市川 颯馬①(長野工業)
176 安藤 大翼②(長野西)
177 山口 拓真①(屋代)
178 北山 智也①(長野俊英)
179 髙木 康雅①(更級農業)
180 金澤 侑杜①(市立長野)
181 田中 憲太郎②(長野日大)
182 田口 新汰①(長野ろう)
183 小野 和輝①(長野)
184 藤澤 稜①(屋代)
185 小田切 眞空①(中野立志館)
186 宮坂 翔太②(長野南)
187 山岸 涼介①(長野高専)
188 小林 光希②(須坂創成)
189 北堀 亜由夢①(長野商業)
190 宮岡 恒平②(長野吉田)
191 小林 詢弥①(長野東)
192 藤沢 大陸①(中野立志館)
193 山上 敏伸①(須坂創成)
194 湯本 充①(長野高専)
195 清水 颯太②(須坂東)
196 山嵜 澪司②(長野俊英)
197 平井 凌①(下高井農林)
198 石澤 純②(飯山)
199 黒岩 亮希①(長野日大)
200 小山 祐平②(屋代)
201 荒井 健吾①(長野)
202 村上 祥一②(長野西)
203 田中 裕貴②(長野吉田)
204 塩沢 亮星②(長野南)
205 坂口 翔飛②(屋代)
206 山口 凛太朗②(長野高専)
207 羽田 樹生①(松代)
208 北沢 圭翔②(中野立志館)
209 青木 俊作①(文化学園長野)
210 齋藤 迅人①(須坂)
211 馬場 斗亜②(市立長野)
212 平林 祐太①(長野西)
213 関 眞紘①(更級農業)
214 宮﨑 志音①(篠ノ井)
215 山﨑 啓②(長野工業)

平成29年度北信高等学校新人体育大会卓球競技会
女子シングルス

平成29年10月8日
長野運動公園総合体育館

1 田中　静流②(須坂創成)
2 後藤　優奈①(長野吉田)
3 西　めぐみ①(屋代南)
4 丸山　莉奈②(北部)
5 武田　愛加①(長野商業)
6 平松　彩②(屋代)
7 野池　星南①(長野)
8 永井　杏実香①(長野商業)
9 島田　真衣①(中野立志館)
10 小野　瑞稀①(須坂創成)
11 青木　彩良②(市立長野)
12 小林　歩望②(長野清泉)
13 曽根　明日香②(篠ノ井)
14 湯沢　朱有①(須坂)
15 村山　ゆい②(屋代)
16 岩井　鈴華②(須坂東)
17 茂手木　志帆①(屋代)
18 丸田　優奈①(長野東)
19 高野　菜々恵②(中野西)
20 浅野　佳桃①(長野西)
21 竹節　彩加①(長野清泉)
22 相澤　夢花①(須坂創成)
23 保科　汐莉②(須坂)
24 濵　芽吹①(長野)
25 内村　涼加②(松代)
26 保科　亜利砂①(中野立志館)
27 駒田　栞里①(市立長野)
28 小林　晶果①(飯山)
29 伊藤　美咲①(長野商業)
30 髙橋　水葵②(須坂創成)
31 成澤　美月①(長野清泉)
32 内田　春華②(中野立志館)
33 小林　実桜加①(須坂東)
34 横山　阿未②(松代)
35 市川　沙季②(市立長野)
36 松本　紫穂①(長野商業)
37 鈴木　咲菜①(下高井農林)
38 吉岡　恭子①(屋代南)
39 北村　早哉夏②(長野)
40 小林　愛美①(須坂)
41 千原　伶理②(長野日大)
42 鈴木　悠里①(屋代)
43 水上　瞳②(長野吉田)
44 神田　さゆ里②(須坂創成)
45 小池　晏珠②(市立長野)
46 渡邉　幸佳②(長野清泉)
47 倉田　彩音①(長野吉田)
48 和田　彩佳②(北部)
49 杉本　茜①(長野東)
50 冨澤　雅②(須坂)
51 村田　瑞稀②(松代)
52 山本　友佳①(飯山)
53 竹田　結菜①(屋代南)
54 原子　華音①(長野南)
55 祖母井　美波②(長野)
56 鈴木　真波①(屋代)
57 中村　奈央②(長野商業)

1-1 1-2 1-3 1-4 1-5 1-6 1-7 1-8 1-9 1-10 1-11 1-12 1-13 1-14 1-15 1-16 1-17 1-18 1-19 1-20 1-21 1-22 1-23 1-24 1-25

2-1 2-2 2-3 2-4 2-5 2-6 2-7 2-8 2-9 2-10 2-11 2-12 2-13 2-14 2-15 2-16

3-1 3-2 3-3 3-4 3-5 3-6 3-7 3-8

4-1 4-2 4-3 4-4

5-1 5-2

6-1 6-2

7-1

5-3 5-4

4-5 4-6 4-7 4-8

3-9 3-10 3-11 3-12 3-13 3-14 3-15 3-16

2-17 2-18 2-19 2-20 2-21 2-22 2-23 2-24 2-25 2-26 2-27 2-28 2-29 2-30 2-31 2-32

1-26 1-27 1-28 1-29 1-30 1-31 1-32 1-33 1-34 1-35 1-36 1-37 1-38 1-39 1-40 1-41 1-42 1-43 1-44 1-45 1-46 1-47 1-48 1-49

杉浦　花純②(長野商業) 58
岩﨑　ほの花①(須坂) 59
大利　真桜①(長野日大) 60
北嶋　凜①(北部) 61
池田　ひいら②(下高井農林) 62
竹内　明日香①(屋代) 63
横田　緑②(長野清泉) 64
宮澤　歩未②(須坂東) 65
山岸　百音①(屋代) 66
関　奈々美②(中野立志館) 67
小山　美咲①(長野吉田) 68
関谷　萌衣①(須坂創成) 69
髙橋　茉那②(長野) 70
小嶋　結衣②(市立長野) 71
近藤　唯②(長野商業) 72
中村　優里①(長野西) 73
小柳　真南①(長野清泉) 74
北島　海結①(松代) 75
筒井　美咲紀②(長野) 76
大田垣　咲良①(屋代南) 77
藤澤　瑠衣①(中野立志館) 78
久保田　里奈②(須坂) 79
三井　優奈①(飯山) 80
小山　寛恵②(更級農業) 81
中村　友理佳②(中野西) 82
林　実那①(長野吉田) 83
辻　桃花②(屋代) 84
清水　悠羽①(須坂創成) 85
安田　遥陽①(長野商業) 86
小池　未咲①(長野) 87
木内　遥香①(松代) 88
大峡　萌②(長野清泉) 89
中山　愛梨①(須坂) 90
祢津　和香菜②(篠ノ井) 91
松宇　彩乃①(屋代) 92
島田　陽奈①(長野東) 93
廣瀬　萌々花①(須坂東) 94
水橋　千秋②(長野商業) 95
片山　夏希②(長野吉田) 96
内村　友紀①(長野高専) 97
若槻　美雪①(市立長野) 98
城井　柚香②(須坂創成) 99
矢口　繭②(須坂東) 100
渡邉　美織②(屋代) 101
片桐　柚花①(中野立志館) 102
北澤　舞衣①(長野商業) 103
宮川のぞみ①(長野ろう) 104
田中　靖子②(長野吉田) 105
岩間　愛果②(須坂) 106
佐藤　真優①(飯山) 107
丸山　朋笑①(長野) 108
田中　瑞穂①(長野西) 109
北原　蘭①(屋代南) 110
山崎　智結①(長野清泉) 111
小林　美琴①(市立長野) 112
横田　林檎②(須坂創成) 113

平成29年度　北信高等学校新人体育大会卓球競技会　タイムテーブル

● 1日目〔学校対抗〕

学校対抗　女子はゴシック体で表記

コート	審判	1試合目（10：00ー11：15）				2試合目（11：15－12：30）				3試合目（12：30－13：45）				4試合目（13：45－15：00）		5試合目（15：00－16：15）	6試合目（16：15－17：30）
1		a	長野工業	vs	長野南												
2																	
3		B	須坂東	vs	下高井農林	b	Bの勝者	vs	飯山	ア	aの勝者	vs	bの勝者	①	男子5-8位決定戦 アの敗者ｖｓイの敗者	男子5-8位決定戦 ①の勝者ｖｓ②の勝者	
4																	
5		C	篠ノ井	vs	長野吉田	c	長野俊英	vs	Cの勝者	イ	cの勝者	vs	dの勝者	②	男子5-8位決定戦 ウの敗者ｖｓエの敗者	男子5-8位決定戦 ①の敗者ｖｓ②の敗者	
6		D	中野西	vs	長野	d	Dの勝者	vs	須坂創成								
7																	
8		E	松代	vs	長野東	e	須坂	vs	Eの勝者								
9										ウ	eの勝者	vs	fの勝者		男子決勝リーグ A－B	男子決勝リーグ A－C	男子決勝リーグ A－D
10		F	長野西	vs	更級農業	f	Fの勝者	vs	屋代								
11										エ	gの勝者	vs	hの勝者		男子決勝リーグ C－D	男子決勝リーグ B－D	男子決勝リーグ B－C
12		G	学園長野	vs	市立長野	g	中野立志館	vs	Gの勝者								
13																	
14		H	長野日大	vs	長野高専	h	Hの勝者	vs	長野商業								
15																	
16																	
17		**A**	**須坂創成**	**vs**	**中野立志館**	**A**	**屋代**	**vs**	**中野立志館**	**A**	**須坂創成**	**vs**	**屋代**		**女子決勝リーグ A－B**	**女子決勝リーグ A－C**	**女子決勝リーグ A－D**
18																	
19		**B**	**須坂**	**vs**	**長野清泉**	**B**	**須坂**	**vs**	**松代**	**B**	**須坂**	**vs**	**長野吉田**		**女子決勝リーグ C－D**	**女子決勝リーグ B－D**	**女子決勝リーグ B－C**
20																	
21		**B**	**長野吉田**	**vs**	**松代**	**B**	**長野吉田**	**vs**	**長野清泉**	**B**	**松代**	**vs**	**長野清泉**				
22																	
23																	
24		**C**	**中野西**	**vs**	**長野**	**C**	**中野西**	**vs**	**飯山**	**C**	**中野西**	**vs**	**須坂東**	①	**女子5-8位決定戦 A2位vsB2位**	**女子5-8位決定戦 ①の勝者vs②の勝者**	
25																	
26		**C**	**須坂東**	**vs**	**飯山**	**C**	**須坂東**	**vs**	**長野**	**C**	**飯山**	**vs**	**長野**	②	**女子5-8位決定戦 C2位vsD2位**	**女子5-8位決定戦 ①の敗者vs②の敗者**	
27																	
28		**D**	**長野商業**	**vs**	**屋代南**	**D**	**市立長野**	**vs**	**屋代南**	**D**	**長野商業**	**vs**	**市立長野**				

開会式終了後直ちにこのコートに入って下さい。**コールはしません。** 一斉に開始します。 番号の小さいチームが本部に向かって左側のベンチです。	各チームは，集合所に待機していてください。試合が終了したコートに入ります。試合コートは進行係が指示します。	各チームは，集合所に待機していてください。試合が終了したコートに入ります。試合コートは進行係が指示します。	各チームは，集合所に待機していてください。試合が終了したコートに入ります。試合コートは進行係が指示します。	**コールに従ってコートに入って下さい。**	**コールに従ってコートに入って下さい。**

● 2日目〔ダブルス・シングルス〕

男女ともにダブルスの決勝まで行います。 **集合所形式で行います。**	シングルスはダブルスの進み具合を見ながら、コールにて集合所へ集まってもらいます。 コールにご注意ください。