令和3年度

北信高等学校総合体育大会
卓球競技会

プログレス

北信総体

前進しよう・向上しよう・飛躍しよう

日　程	5月8日（土）	8:00開場　8:30受付　8:45監督会議　9:45開会式
		10:15競技開始（男女ダブルス）～決勝まで
	5月9日（日）	8:00開場　8:20受付　9:40諸連絡
		10:00競技開始（男女学校対抗）～決勝まで
	5月10日（月）	8:00開場　8:20受付　9:40諸連絡
		10:00競技開始（男女シングルス）～決勝まで
会　場	ホワイトリング	
主　催	北信高等学校体育連盟	
主　管	北信高等学校体育連盟卓球専門部	

北信高体連ホームページ

http://www.ngh-hssp.org/hokusin/

北信高体連卓球専門部ホームページ

http://hokushin-tt.sakura.ne.jp/

北信高体連卓球専門部問合せ先

長野商業高等学校　小宮　大　℡026-234-1265

大　会　役　員

（順不同）

大会長	新津　英人（中野立志館校長）	
副大会長	西澤　国之（須坂創成校長）	菅沼　尚（市立長野校長）
	宮澤　伸明（長野南校長）	
会場長	三澤　秀樹（長野商業校長）	
大会委員長	矢野　清隆（中野立志館）	
大会副委員長	小宮　大（長野商業）	

競　技　役　員

競技委員長	小宮　大（長野商業）	
総務委員長	和田早悠里（中野立志館）	
審判委員長	塚田　博文（長野工業）	
進行委員長	宮尾　勝典（須坂創成）	
進行委員	千村　正純（飯　山）	勝山　由一（飯　山）
	佐藤　拓哉（中野西）	柳澤　学（市立長野）
	倉島　大飛（学園長野）	竹村ゆかり（長　野）
	手塚　理実（屋　代）	原　孝（更級農業）
	降幡　瑞貴（屋代南）	小山　康文（長野西）
記録委員長	中村　光希（長野清泉）	
記録委員	小林　浩（長野商業）	
救護・会場委員長	湯本　晃（長野俊英）	
会場委員	佐藤　拓哉（中野西）	
補助員・審判員	飯山　中野立志館　須坂　須坂創成　長野西　長野商業　長野工業　屋代　長野俊英	

式　次　第

開会式	1 開式のことば		
	2 開会宣言	競技委員長	小宮　大
	3 優勝杯返還	男子学校対抗	長野工業
		女子学校対抗	長野商業
		男子ダブルス	村松・森山組（長野工業）
		女子ダブルス	伊藤・大平組（長野商業）
		男子シングルス	村松　凜音（長野工業）
		女子シングルス	大平　恵里（長野商業）
	4 会場長挨拶	長野商業高校校長	三澤　秀樹
	5 競技上の注意	審判長	塚田　博文
	6 進行上の注意	進行委員長	宮尾　勝典
	7 選手宣誓	前回男子優勝校	西沢　祐太（長野工業）
	8 閉式のことば		
	9 連絡		
閉会式	1 開式のことば		
	2 成績発表	審判長	塚田　博文
	3 表彰		
	4 会場長あいさつ	長野商業校長	三澤　秀樹
	5 閉会宣言	競技委員長	小宮　大
	6 連絡・手続き		

令和3年度北信高等学校総合体育大会卓球競技会実施要項

1 主　　催　　北信高等学校体育連盟

2 主　　管　　北信高等学校体育連盟卓球専門部

3 大会日程

月日・曜	時　間	内　　容
5/8(土)	8:00 8:00～ 9:40 8:45～ 9:15 9:45～ 10:00 10:15～	開　館　　【ホワイトリング】 準備・受付・練習 監督会議 開会式 **ダブルス1回戦～決勝まで** (36台)
5/9(日)	8:00 8:00～ 9:50 10:00～	開　館　　【ホワイトリング】 準備・練習・諸連絡 **学校対抗1回戦～決勝まで** (36台)
5/10(月)	8:00 8:00～ 9:50 10:00～ 16:00～16:30 16:30～16:45	開　館　　【ホワイトリング】 準備・練習・諸連絡 **シングルス1回戦～決勝まで** 後片付け 閉会式　解　散　(36台)

4 競　　技

(1) 競技上の注意　◇ルールの徹底　◇学校対抗におけるオーダーミス　◇染色・脱色等の禁止
◇ユニホームは、ダブルス、団体に出場する選手は、同一のものを着用する。

(2) 競技方法　全種目　5ゲームマッチ、トーナメント方式(学校対抗は順位決定リーグ戦あり)

(3) 学校対抗　① 監督は当該校の職員及び登録された外部指導者とする。(役員章をつけること)
② 選手登録数は4～7名とする。選手変更は原則として認めない。
③ 勝敗は4～6名による1ダブルス4シングルス(下記)の5試合、3点先取。
④ 試合順序は次の通りとする。但し、1番と2番で3番のD(ダブルス)を組むことはできない。
なお、シングルス出場は1試合に1回のみ。
1番ｼﾝｸﾞﾙｽ　2番ｼﾝｸﾞﾙｽ　3番ﾀﾞﾌﾞﾙｽ　4番ｼﾝｸﾞﾙｽ　5番ｼﾝｸﾞﾙｽ
⑤ 外国籍選手は1試合に、シングルス又はダブルスに1回のみ出場できる。
⑥ 卓球台は2台使用する。
⑦ 副審は学校対抗登録メンバーより選出する。(4名の学校は補助員を本部から連れていく)

(4) 個　人　戦　シングルス・ダブルスのアドバイザーは、当該校のエントリーされた監督・選手に限る。

5 審判補助員

飯山　中野立志館　須坂　須坂創成　長野西
長野商業　長野工業　屋代　長野俊英　長野清泉
＊審判コートは大会当日指示します。

6 練習コート割り　　北信高体連卓球専門部ホームページに別途掲載します

7 県大会について 岡谷市民体育館 6月3日(木)～5日(土) ※監督会議 6月3日(木)10:30より

(1) 出場枠　学校対抗　　男女各8チーム

ダブルス　　男女各12組(1校4組以内)

シングルス　　男女各16名(1校8名以内)

(2) 申込み　　① 当大会終了時までに、参加申込書と参加料1,000円を添えて申し込み手続きをすること。

② 宿泊については、各学校で対応すること。

8 その他

(1) 棄権が生じた場合は、棄権届を専門委員長宛に提出のこと。

(2) 審判は、団体戦は主審を補助員、副審は対戦校より選出し、個人戦は敗者審判制とする。

(3) 貴重品の管理は、各校・各自で責任を持つこと。

(4) ごみは各自で持ち帰ること。

(5) 補助員手当を受給するため各責任者は印鑑を持参のこと。

(6) 競技時以外は必ず全員マスク着用、こまめな手洗い、手指消毒を徹底する。

(7) 昼食をとる場合は周囲の人と1m以上の距離をとり、対面を避け、会話をしないことを徹底する。

令和3年度北信高等学校総合体育大会卓球競技会

令和3年5月9日

ホワイトリング

男子学校対抗

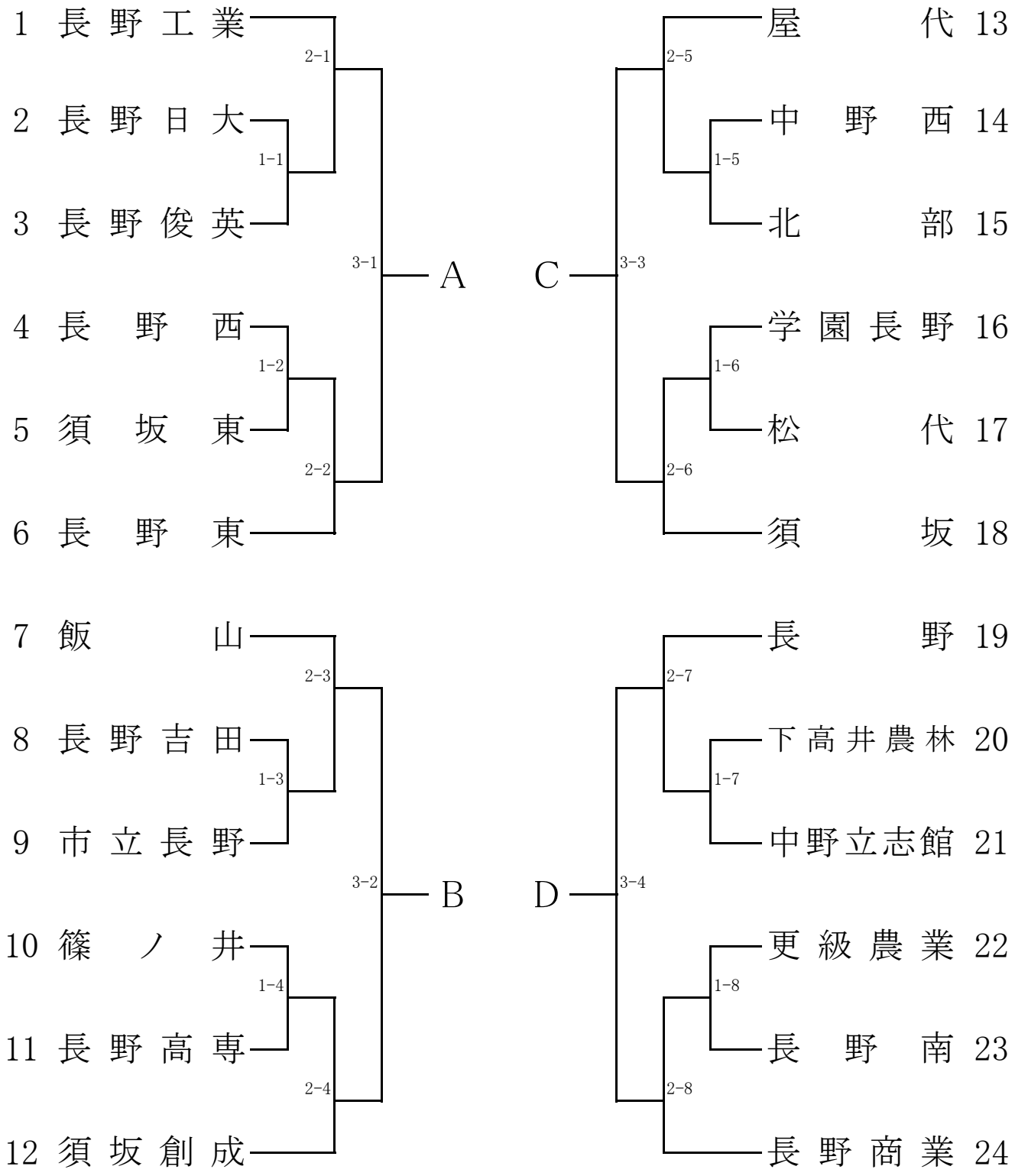

令和3年度北信高等学校総合体育大会卓球競技会

令和3年5月9日
ホワイトリング

女子学校対抗

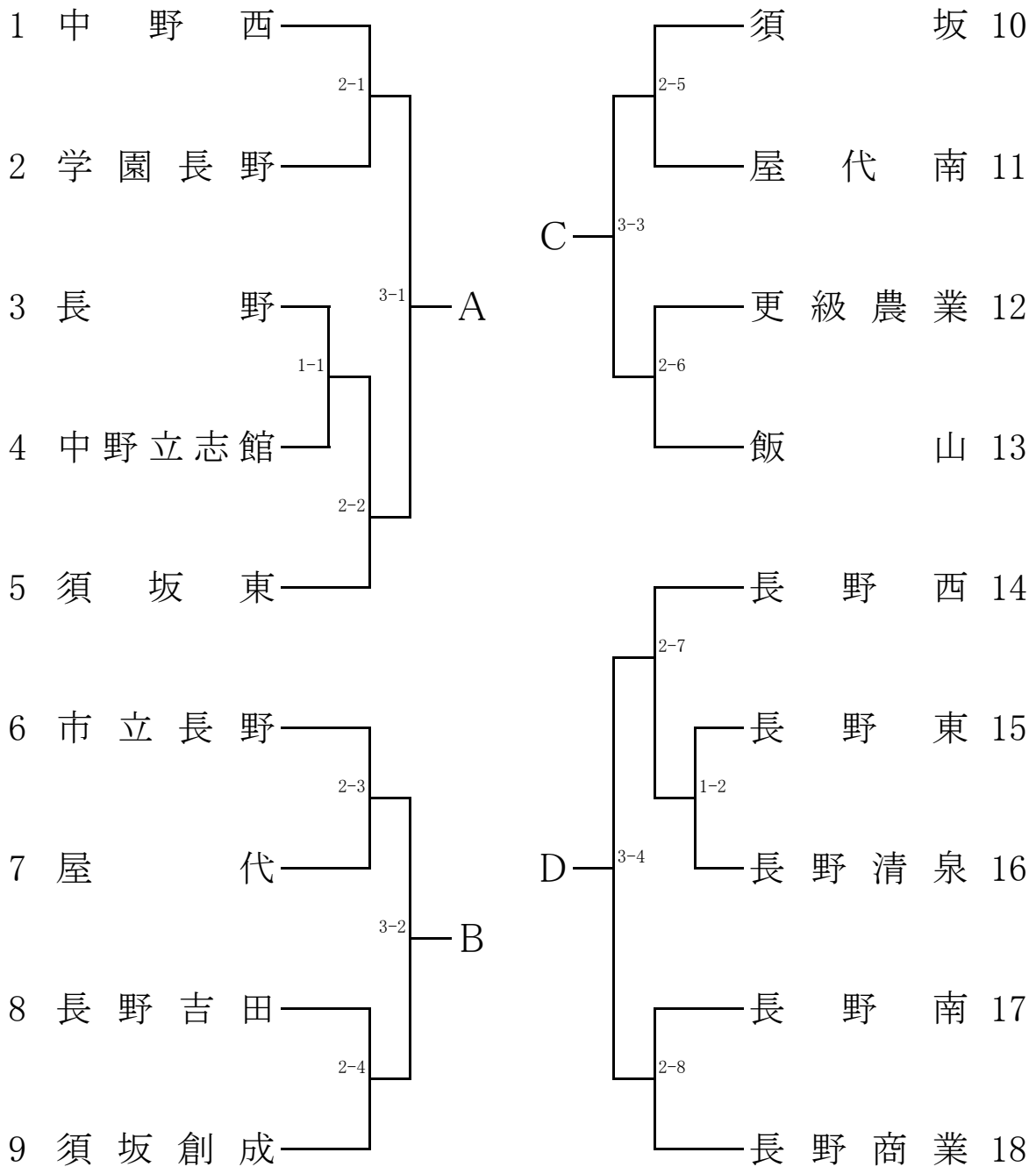

令和3年度北信高等学校総合体育大会卓球競技会

令和3年5月9日
ホワイトリング

男子学校対抗決勝リーグ

決勝リーグ（1～4位決定）

					順位

男子学校対抗順位	
1位	
2位	
3位	
4位	
5位	
6位	
7位	
8位	

順位決定リーグ（5～8位決定）

					順位

女子学校対抗決勝リーグ

決勝リーグ（1～4位決定）

					順位

女子学校対抗順位	
1位	
2位	
3位	
4位	
5位	
6位	
7位	
8位	

順位決定リーグ（5～8位決定）

					順位

令和3年度北信高等学校総合体育大会卓球競技会

令和3年5月8日
ホワイトリング

女子ダブルス

1	北村 麦歩 塚田 桜姫	中野西	
2	久保田 果音 山崎 咲良	長野西	
3	植木 佳乃 藤沢 菜那	長野清泉	
4	塩入 美輝 大谷 彩日	屋代	
5	水野 来愛 山岸 侑未	長野南	
6	酒井 桃実 池田 愛華	屋代南	
7	大山 由姫乃 岸田 夕葵	須坂東	
8	平井 沙英 町田 裕美	長野	
9	久保田 藍里 傳田 結菜	飯山	
10	上野 菜々美 浦野 朱里	長野東	
11	穂刈 舞咲 関 暁穂	長野商業	
12	大垣 優衣 渡辺 恋花	長野西	
13	西沢 沙羅 松山 采由	市立長野	
14	倉島 杏衣 亀田 向日葵	須坂	
15	安西 葉音 横川 みのり	長野商業	
16	関口 真由 峯村 亜希	中野立志館	
17	山崎 あかり 湯本 遥華	中野西	
18	稲継 日菜 宮原 杏佳	長野吉田	
19	塩野崎 歩未 山本 帆乃香	須坂	
20	小林 采華 工藤 舞子	屋代	
21	中澤 未優 坂口 恵菜	市立長野	
22	竹下 綾花 市川 羽琉	更級農業	
23	南澤 愛夏 北澤 紗暉	長野南	
24	臼井 真希 佐藤 雪里	長野	
25	松本 遥 村木 遥	須坂	
26	小林 幸果 藤澤 ももか	飯山	
27	徳永 美咲 寺島 優衣	学園長野	
28	左治木 雪乃 松本 紗和	須坂創成	
29	垂澤 真生子 相澤 舞花	須坂	
30	山口 紗楽 田畑 真希	市立長野	
31	長田 桃子 吉原 綾香	長野南	
32	吉田 朋加 平田 亜衣里	長野東	
33	田中 陽菜 小林 縁	屋代	
34	淀 榛花 本藤 愛唯	須坂創成	
35	福原 明日香 田中 心彩	飯山	
36	山崎 真侑 山口 誉	中野西	
37	高橋 明莉 和田 麻帆	長野西	
38	宮崎 眞莉果 夏目 愛葉	長野清泉	
39	嘉部 有紗 湯本 愛未	中野立志館	
40	宮本 若奈 大島 有織菜	市立長野	
41	大河内 優希 浅沼 想	屋代	
42	廣瀬 朱音 堀金 明花	長野商業	
43	佐藤 菜緒 飯沼 愛琉	中野西	
44	湯本 彩羽 水田 あゆみ	長野吉田	
45	中村 未来 北原 優実	屋代南	
46	中島 彩伽 松井 咲奈	須坂	
47	中山 楓 田中 志歩	飯山	
48	竹村 そら 西山 心美	学園長野	
49	大滝 華鈴 平原 結衣	長野清泉	
50	土屋 結加 岡澤 由奈	長野西	
51	大塚 有紗 金子 夢來	中野西	
52	鈴木 真梨乃 松橋 鈴香	松代	
53	根岸 香 伊藤 沙姫	市立長野	
54	眞木 さやな 佐藤 凛果	長野	
55	水出 伊織 田中 志歩	屋代	
56	伊藤 春香 池内 果朋	長野商業	

令和3年度北信高等学校総合体育大会卓球競技会

令和3年5月8日
ホワイトリング

男子ダブルス(1)

1	大池 俊魁 田口 雅也	(長野工業)	
2	中村 友哉 西沢 優哉	(長野東)	
3	西村 和輝 宮本 空	(屋代)	
4	馬場 悠太郎 伊藤 航	(長野日大)	
5	杉原 浩弥 向井 功	(市立長野)	
6	高遠 愉人 松本 勘汰	(長野西)	
7	徳武 臣晟 大塚 佑太	(中野立志館)	
8	横地 優希 油科 空良	(飯山)	
9	横田 颯 上林 生弥	(更級農業)	
10	宮澤 玖苑 黒岩 波音	(北部)	
11	中澤 柊衣 小林 大剛	(須坂)	
12	山田 大夢 宮下 智礼	(長野日大)	
13	馬場 康太 赤井 柊弥	(松代)	
14	吉田 翼 北村 塁	(長野工業)	
15	萩原 笙太 山口 透和	(長野商業)	
16	村田 和哉 松島 稜人	(長野)	
17	村松 恒希 橋本 和輝	(長野吉田)	
18	上田 稔 山本 道太	(屋代)	
19	髙橋 新太 中島 健翔	(中野立志館)	
20	児玉 真翔 鈴木 駿太	(中野西)	
21	高橋 佳和 髙橋 健太	(長野南)	
22	岩下 友紀 小林 大晟	(須坂創成)	
23	城井 英彰 黒瀬 慎	(須坂)	
24	寺澤 一吹 関原 竜規	(屋代)	
25	宮原 友一朗 小口 雄大	(長野日大)	
26	八重樫 颯太 横山 樹	(長野西)	
27	坂口 拓実 小山 敦史	(篠ノ井)	
28	茂野 智胤 坂本 啓輔	(須坂東)	
29	山﨑 葵生 竹内 洸輔	(長野工業)	
30	小林 琳太郎 竹内 蒼空	(屋代)	
31	長谷川 雪凜飛 松澤 翔伍	(北部)	
32	市川 翔 江尻 俊介	(須坂)	
33	深津 祐和 滝沢 大和	(須坂創成)	
34	松本 滉平 横地 航季	(飯山)	
35	轟 真之介 三井 雄貴	(長野日大)	
36	小川 早喜 青木 陸隼	(須坂東)	
37	仲俣 寛人 酒井 雄輝	(長野西)	
38	井出 瑛 小出 雄心	(長野日大)	
39	山岸 陸途 中澤 謙介	(長野東)	
40	荻原 瑛 中嶋 雄一郎	(中野立志館)	
41	松井 大征 西澤 擁希	(長野俊英)	
42	服田 佑助 牧佐 玖哉	(長野工業)	
43	福井 楽人 小幡 直登	(篠ノ井)	
44	高橋 洸貴 大内 勇介	(長野商業)	
45	鈴木 日大 北村 泰輔	(須坂)	
46	百瀬 開輝 湯本 柊史	(長野日大)	
47	中島 春紀 松澤 秀太	(中野立志館)	
48	永田 匠 松澤 瑛己	(長野東)	
49	清水 健太 廣瀬 樹	(北部)	
50	吉池 竜駿 小林 祐太郎	(学園長野)	
51	関谷 義弘 桑原 誓吾	(長野吉田)	
52	青木 翔聖 土屋 洸太	(須坂創成)	
53	小林 拓夢 塩島 葵生	(中野西)	
54	関 岳 坂井 皇介	(中野立志館)	
55	小林 克佳 池田 康平	(屋代)	
56	持田 夏喜 豊田 航平	(須坂)	
57	下原 光稀 戸澤 一彩	(長野南)	
58	吉岡 成太 大木 祐人	(飯山)	
59	牧 勝大 萩原 祥太郎	(長野工業)	

令和3年度北信高等学校総合体育大会卓球競技会

令和3年5月8日
ホワイトリング

男子ダブルス(2)

60 召田 聡世 / 田中 翔大 (長野工業)
61 白木 政次 / 髙見澤 怜央 (飯山)
62 湯本 達稀 / 黒﨑 孔聖 (中野立志館)
63 山本 悠生 / 太田 宗一郎 (長野日大)
64 木戸 空 / 小島 朋己 (中野西)
65 小平 俊貴 / 金澤 怜央 (屋代)
66 信樂 陸 / 中原 充希 (須坂)
67 德竹 琉人 / 北澤 滉一 (中野立志館)
68 塚田 琉斗 / 田中 雄大 (更級農業)
69 小林 哲人 / 宮澤 葵 (長野西)
70 中山 寛生 / 宮澤 祐輝 (屋代)
71 小林 脩 / 山本 優樹 (北部)
72 松島 太陽 / 保谷 大翔 (市立長野)
73 飯森 翔 / 山岸 明広 (長野東)
74 酒井 悠汰 / 黒岩 咲都 (須坂)
75 太田 充起 / 原山 一蕗 (長野商業)
76 鵜殿 康大 / 外谷 健太郎 (中野立志館)
77 大内 葵那 / 神戸 羽流 (松代)
78 金子 聡汰 / 遠山 雅己 (屋代)
79 塩崎 将生 / 増田 光希 (長野西)
80 中澤 陸 / 井上 晴斗 (須坂東)
81 原田 凌斗 / 山口 翔馬 (長野工業)
82 上田 聖 / 澤口 奨 (長野東)
83 松本 凪流 / 中條 一輝 (屋代南)
84 前島 竜也 / 中村 圭吾 (須坂創成)
85 青木 惺雅 / 青木 千洋 (須坂)
86 玉井 陸 / 三井 琉泉 (長野)
87 織田 翼 / 勝俣 光生 (長野日大)
88 金井 蛍祐 / 三井 伸哉 (飯山)

89 宮川 拓実 / 山岸 歩 (長野商業)
90 湯本 晴斗 / 町田 柊生 (中野立志館)
91 小山 啓 / 藤原 光輝 (松代)
92 滝澤 慎之介 / 松野 真之介 (長野)
93 荒井 燎 / 柗村 翔太 (下高井農林)
94 相羽 玲音 / 加藤 健太 (長野工業)
95 依田 大河 / 白澤 利樹 (須坂東)
96 伊藤 翼 / 髙野 友博 (須坂)
97 大倉 駿介 / 井堀 斗聖 (長野日大)
98 今村 晄 / 西根 大喜 (長野工業)
99 清野 飛希 / 和田 真弦 (学園長野)
100 品澤 虎次郎 / 宇田 匠吾 (飯山)
101 橋本 悠平 / 森下 泰聖 (屋代)
102 渡辺 擁誓 / 清水 勇吹 (長野西)
103 仲俣 昴流 / 山口 響平 (篠ノ井)
104 青木 駿太 / 岩渕 陽成 (須坂)
105 山本 智也 / 田中 悠太 (飯山)
106 滝澤 友克 / 石川 諒 (長野東)
107 梅澤 簾和 / 德田 光流 (北部)
108 田中 大輝 / 山岸 郷希 (須坂東)
109 島津 大輔 / 牧野 塁 (長野日大)
110 島田 悠杜 / 大日方 蒼空 (須坂創成)
111 北島 達基 / 天野 匠都 (長野吉田)
112 酒井 雄晴 / 山岡 悠人 (中野立志館)
113 池田 圭伍 / 春原 知毅 (中野西)
114 中澤 大樹 / 金児 優太朗 (長野南)
115 髙橋 大翔 / 長田 悠希 (長野日大)
116 伊藤 德紀 / 木次 令 (屋代)
117 西沢 祐太 / 原田 敦生 (長野工業)

令和3年度北信高等学校総合体育大会卓球競技会

令和3年5月10日
ホワイトリング

男子シングルス(1)

1 大池 俊魁②(長野工業)
2 小林 敬翔①(長野)
3 宮本 空②(屋代)
4 石川 諒③(長野東)
5 中島 健翔②(中野立志館)
6 酒井 雄輝②(長野西)
7 下原 光稀①(長野南)
8 吉池 龍駿③(学園長野)
9 塩島 葵生②(中野西)
10 小林 大晟②(須坂創成)
11 坂本 啓輔②(須坂東)
12 福井 楽人③(篠ノ井)
13 宇田 匠吾②(飯山)
14 山口 翔馬①(長野工業)
15 小林 脩③(北部)
16 大倉 駿介②(長野日大)
17 黒岩 咲都③(須坂)
18 渡辺 擁誓②(長野西)
19 安岡 光喜①(屋代)
20 寺島 佳輝②(篠ノ井)
21 韮沢 紘充③(長野高専)
22 荒井 燎③(下高井農林)
23 服田 佑助③(長野工業)
24 髙橋 大翔③(長野日大)
25 市川 翔②(須坂)
26 小川 早喜②(須坂東)
27 小平 俊貴②(屋代)
28 勝俣 光生②(長野日大)
29 中澤 謙介②(長野東)
30 松本 凪流①(屋代南)
31 赤井 柊弥③(松代)
32 上林 生弥②(更級農業)
33 町田 柊生②(中野立志館)
34 吉岡 成太①(飯山)
35 山岸 歩②(長野商業)

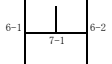

36 牧 勝大③(長野工業)
37 中村 崇英②(長野高専)
38 柳澤 和希①(長野日大)
39 豊田 航平②(須坂)
40 太田 充起③(長野商業)
41 中山 寛生③(屋代)
42 山本 優樹③(北部)
43 高遠 愉仁②(長野西)
44 品澤 虎次郎②(飯山)
45 北澤 滉一③(中野立志館)
46 玉井 陸③(長野)
47 西沢 一真②(更級農業)
48 杉原 浩弥②(市立長野)
49 小林 克佳②(屋代)
50 小山 敦史③(篠ノ井)
51 前島 竜也②(須坂創成)
52 鈴木 日大③(須坂)
53 横地 優希③(飯山)
54 黒瀬 慎②(須坂)
55 滝沢 大和①(須坂創成)
56 山岡 悠人①(中野立志館)
57 金児 優太朗③(長野南)
58 神戸 羽流③(松代)
59 鈴木 駿太①(中野西)
60 原田 凌斗②(長野工業)
61 青木 陸隼②(須坂東)
62 佐藤 匠③(長野西)
63 松橋 右馬②(長野高専)
64 荻原 瑛③(中野立志館)
65 徳田 光流②(北部)
66 小出 雄心③(長野日大)
67 松山 陽紀①(長野吉田)
68 北原 豪①(長野東)
69 竹内 蒼空②(屋代)

令和3年度北信高等学校総合体育大会卓球競技会

令和3年5月10日
ホワイトリング

男子シングルス(2)

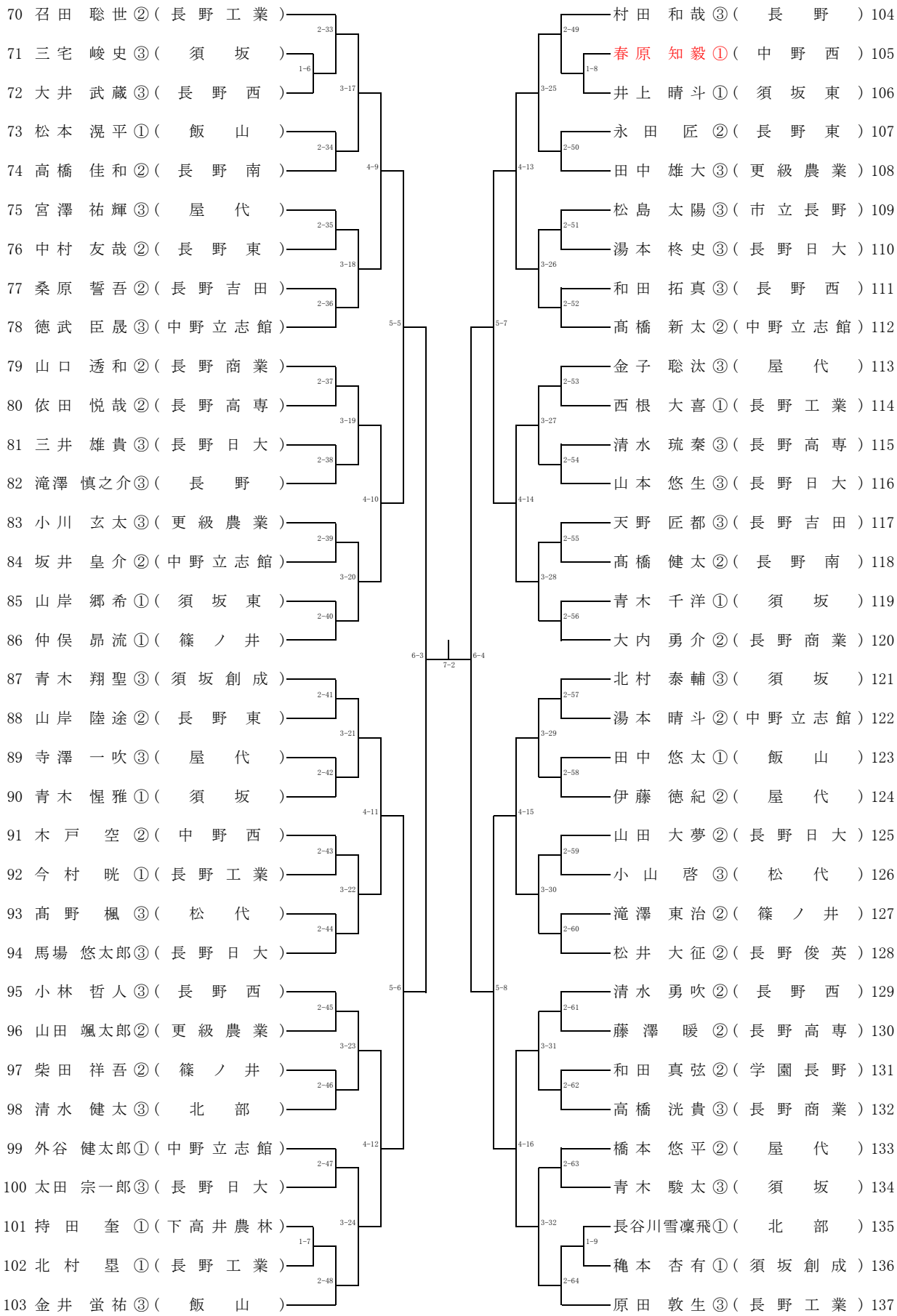

令和3年度北信高等学校総合体育大会卓球競技会

令和3年5月10日
ホワイトリング

男子シングルス(3)

138 田中　翔大①(長野工業)
139 小口　雄大①(長野日大)
140 宮下　遥陽①(長野高専)
141 持田　夏喜②(須坂)
142 塚田　義晃②(篠ノ井)
143 白澤　利樹③(須坂東)
144 木次　令②(屋代)
145 柗村　翔太③(下高井農林)
146 横山　樹③(長野西)
147 城井　英彰②(須坂)
148 関原　竜規③(屋代)
149 宮澤　玖苑③(北部)
150 鵜殿　康大①(中野立志館)
151 横地　航季①(飯山)
152 市川　桜也①(長野俊英)
153 三井　琉泉①(長野)
154 大日方　蒼空③(須坂創成)
155 小林　琳太郎③(屋代)
156 小林　大剛①(須坂)
157 坂口　拓実③(篠ノ井)
158 小島　朋己②(中野西)
159 喜多　勇介③(長野西)
160 中島　春紀②(中野立志館)
161 橋本　和輝①(長野吉田)
162 伊藤　航③(長野日大)
163 油科　空良③(飯山)
164 織田　翼②(長野日大)
165 松村　隼汰②(長野高専)
166 中嶋　雄一郎③(中野立志館)
167 深津　祐和②(須坂創成)
168 横田　颯②(更級農業)
169 飯森　翔②(長野東)
170 加藤　健太①(長野工業)
171 原山　一蕗②(長野商業)

2-65　1-10　3-33　2-66　4-17　2-67　3-34　2-68　5-9　2-69　3-35　2-70　4-18　2-71　3-36　2-72　6-5　7-3　6-6　2-73　3-37　2-74　4-19　2-75　3-38　2-76　5-10　2-77　3-39　2-78　4-20　2-79　3-40　1-11　2-80

三井　伸哉②(飯山) 172
保谷　大翔②(市立長野) 173
小林　祐太郎③(学園長野) 174
森下　泰聖②(屋代) 175
廣瀬　樹③(北部) 176
中澤　大樹③(長野南) 177
牧野　塁③(長野日大) 178
西沢　優哉②(長野東) 179
村松　恒希③(長野吉田) 180
八重樫　颯太③(長野西) 181
相羽　玲音①(長野工業) 182
小幡　直登③(篠ノ井) 183
信樂　陸②(須坂) 184
宮下　智礼②(長野日大) 185
野田　龍之介②(更級農業) 186
湯本　達稀①(中野立志館) 187
萩原　笙太③(長野商業) 188
伊藤　翼①(須坂) 189
井堀　斗聖②(長野日大) 190
山岸　明広②(長野東) 191
土屋　洸太③(須坂創成) 192
中條　一輝①(屋代南) 193
吉田　翼①(長野工業) 194
山本　道太③(屋代) 195
仲俣　寛人②(長野西) 196
小林　拓夢②(中野西) 197
茂野　智胤②(須坂東) 198
黒岩　波音②(北部) 199
山本　智也②(飯山) 200
中澤　柊衣①(須坂) 201
山岸　翔悟②(長野高専) 202
黒﨑　孔聖①(中野立志館) 203
藤原　光輝③(松代) 204
田口　雅也②(長野工業) 205

2-81　1-12　3-41　2-82　4-21　2-83　3-42　2-84　5-11　2-85　3-43　2-86　4-22　2-87　3-44　2-88　5-12　2-89　3-45　2-90　4-23　2-91　3-46　2-92　5-12　2-93　3-47　2-94　4-24　2-95　3-48　1-13　2-96

令和3年度北信高等学校総合体育大会卓球競技会

令和3年5月10日
ホワイトリング

男子シングルス(4)

206 萩原　祥太郎③（長野工業）
207 江尻　俊介②（須坂）
208 真島　拓夢②（篠ノ井）
209 塩崎　将生②（長野西）
210 滝澤　友克③（長野東）
211 北島　達基③（長野吉田）
212 池田　圭伍②（中野西）
213 池田　康平②（屋代）
214 中山　広翔②（長野高専）
215 岩下　友紀②（須坂創成）
216 髙見澤　怜央①（飯山）
217 島津　大輔③（長野日大）
218 中原　充希②（須坂）
219 松野　真之介③（長野）
220 金澤　怜央②（屋代）
221 松澤　翔伍①（北部）
222 德竹　琉人③（中野立志館）
223 竹内　洸輔②（長野工業）
224 中村　圭吾①（須坂創成）
225 新出　太陽②（長野南）
226 塚田　琉斗③（更級農業）
227 酒井　雄晴①（中野立志館）
228 百瀬　開輝③（長野日大）
229 岩渕　陽成③（須坂）
230 依田　大河③（須坂東）
231 澤口　奨③（長野東）
232 宮原　友一朗③（長野日大）
233 宮澤　葵③（長野西）
234 馬場　康太③（松代）
235 大平　博人③（下高井農林）
236 牧　佐玖哉②（長野工業）
237 松本　直①（長野高専）
238 西村　和輝②（屋代）
239 宮川　拓実②（長野商業）

2-97　1-14　2-98　3-49　2-99　2-100　3-50　4-25　2-101　2-102　3-51　4-26　5-13　2-103　2-104　3-52　2-105　2-106　3-53　4-27　2-107　2-108　3-54　5-14　2-109　2-110　3-55　2-111　1-15　2-112　3-56　4-28　6-7　7-4　6-8

山﨑　葵生②（長野工業）240
戸澤　一色①（長野南）241
濱田　智也②（更級農業）242
轟　真之介③（長野日大）243
関谷　義弘②（長野吉田）244
梅澤　簾和②（北部）245
白木　政次①（飯山）246
松澤　秀太②（中野立志館）247
上田　聖③（長野東）248
大内　葵那③（松代）249
児玉　真翔①（中野西）250
増田　光希②（長野西）251
関　岳②（中野立志館）252
井出　瑛②（長野日大）253
遠山　雅己①（屋代）254
中澤　陸①（須坂東）255
酒井　悠汰③（須坂）256
松島　稜人③（長野）257
松澤　瑛己②（長野東）258
上田　稔③（屋代）259
髙野　友博①（須坂）260
西澤　擁希①（長野俊英）261
向井　功②（市立長野）262
清水　正輝①（長野商業）263
島田　悠杜③（須坂創成）264
大塚　佑太③（中野立志館）265
安藤　葵②（長野高専）266
長田　悠希③（長野日大）267
清野　飛希③（学園長野）268
田中　大輝③（須坂東）269
山口　響平②（篠ノ井）270
大木　祐人①（飯山）271
松本　勘汰②（長野西）272
西沢　祐太③（長野工業）273

2-113　1-16　3-57　2-114　4-29　2-115　3-58　2-116　5-15　2-117　3-59　2-118　4-30　2-119　3-60　2-120　6-8　2-121　3-61　2-122　4-31　2-123　3-62　2-124　5-16　2-125　3-63　2-126　4-32　2-127　1-17　3-64　2-128

令和3年度北信高等学校総合体育大会卓球競技会

令和3年5月10日

女子シングルス(1)

ホワイトリング

1 塚田 桜姫①(中野西)
2 小田切 美空②(学園長野)
3 田中 志歩①(屋代)
4 中島 彩伽②(須坂)
5 浦野 朱里②(長野東)
6 北澤 紗暉②(長野南)
7 稲継 日菜③(長野吉田)
8 中澤 未優③(市立長野)
9 関口 真由③(中野立志館)
10 吉澤 莉子②(長野西)
11 町田 裕美③(長野)
12 田中 志歩②(飯山)
13 酒井 桃実③(屋代南)
14 塚田 百香②(長野清泉)
15 廣瀬 朱音③(長野商業)
16 平井 沙英②(長野)
17 田畑 真希②(市立長野)
18 鈴木 真梨乃③(松代)
19 宮﨑 眞莉果③(長野清泉)
20 穂刈 舞咲②(長野商業)
21 市川 羽琉③(更級農業)
22 長田 桃子①(長野南)
23 岸田 夕葵③(須坂東)
24 岡澤 由奈①(長野西)
25 西沢 沙羅①(市立長野)
26 本藤 愛唯①(須坂創成)
27 大塚 有紗②(中野西)
28 大河内 優希③(屋代)
29 小林 幸果②(飯山)
30 髙橋 侑里①(中野立志館)
31 垂澤 真生子③(須坂)
32 左治木 雪乃③(須坂創成)
33 水出 伊織①(屋代)
34 徳永 美咲③(学園長野)
35 臼井 真希③(長野)
36 土屋 結加②(長野西)
37 山本 帆乃香①(須坂)
38 小林 愛実①(更級農業)
39 山﨑 あかり②(中野西)
40 田中 心彩③(飯山)
41 山口 紗楽③(市立長野)
42 塩野崎 歩未①(須坂)
43 宮原 杏佳③(長野吉田)
44 大谷 彩日②(屋代)
45 植木 佳乃③(長野清泉)
46 林 幸那①(長野東)
47 横川 みのり③(長野商業)
48 山﨑 真侑③(中野西)
49 大川 亜美①(長野俊英)
50 山岸 侑未③(長野南)
51 伊藤 沙姫①(市立長野)
52 上野 菜々美②(長野東)
53 湯本 愛未②(中野立志館)
54 久保田 果音②(長野西)
55 塩入 美輝②(屋代)
56 亀田 向日葵①(須坂)
57 関 碧渚②(中野西)
58 傳田 結菜①(飯山)
59 北原 優実③(屋代南)
60 平原 結衣(長野清泉)
61 竹村 そら③(学園長野)
62 木内 瑠那①(長野西)
63 伊藤 春香③(長野商業)

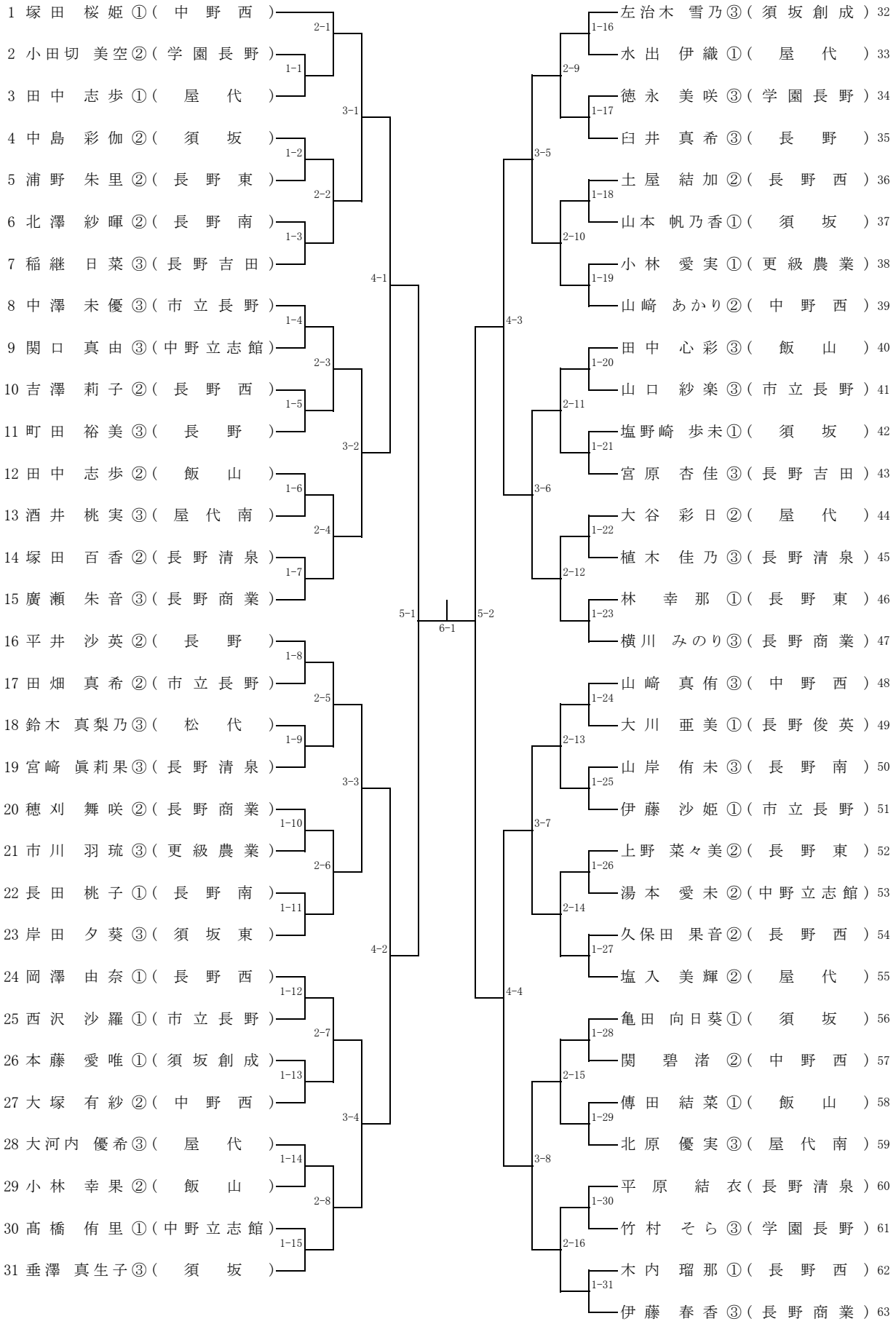

令和3年度北信高等学校総合体育大会卓球競技会

令和3年5月10日

女子シングルス(2)

ホワイトリング

64 相澤 舞花 ②(須坂)
65 寺島 優衣 ②(学園長野)
66 小林 縁 ③(屋代)
67 水田 あゆみ ②(長野吉田)
68 水野 来愛 ③(長野南)
69 関 暁穂 ①(長野商業)
70 和田 麻帆 ②(長野西)
71 坂口 恵菜 ③(市立長野)
72 飯沼 愛琉 ①(中野西)
73 髙木 望愛 ②(長野商業)
74 村木 遥 ①(須坂)
75 中山 楓 ③(飯山)
76 中村 未来 ③(屋代南)
77 高橋 明莉 ②(長野西)
78 峯村 亜希 ②(中野立志館)
79 松本 紗和 ③(須坂創成)
80 佐藤 菜緒 ③(中野西)
81 工藤 舞子 ①(屋代)
82 夏目 愛葉 ③(長野清泉)
83 大島 有織菜 ②(市立長野)
84 南澤 愛夏 ③(長野南)
85 佐藤 雪里 ③(長野)
86 大山 由姫乃 ③(須坂東)
87 吉田 朋加 ②(長野東)
88 松本 遥 ①(須坂)
89 松橋 鈴香 ③(松代)
90 久保田 藍里 ①(飯山)
91 渡辺 恋花 ②(長野西)
92 湯本 遥華 ②(中野西)
93 浅沼 想 ③(屋代)
94 深谷 愛美 ②(学園長野)
95 池内 果朋 ②(長野商業)

1-32 1-33 1-34 1-35 1-36 1-37 1-38 1-39 1-40 1-41 1-42 1-43 1-44 1-45 1-46 1-47

2-17 2-18 2-19 2-20 2-21 2-22 2-23 2-24

3-9 3-10 3-11 3-12

4-5 4-6

5-3 6-2 5-4

4-7 4-8

3-13 3-14 3-15 3-16

2-25 2-26 2-27 2-28 2-29 2-30 2-31 2-32

1-48 1-49 1-50 1-51 1-52 1-53 1-54 1-55 1-56 1-57 1-58 1-59 1-60 1-61 1-62

安西 葉音 ③(長野商業) 96
吉原 綾香 ①(長野南) 97
平田 亜衣里 ②(長野東) 98
田中 陽菜 ③(屋代) 99
山口 誉 ②(中野西) 100
眞木 さやな ②(長野) 101
池田 愛華 ③(屋代南) 102
根岸 香 ①(市立長野) 103
福原 明日香 ③(飯山) 104
藤沢 菜那 ②(長野清泉) 105
金子 夢來 ①(中野西) 106
大垣 優衣 ①(長野西) 107
淀 榛花 ①(須坂創成) 108
西山 心美 ③(学園長野) 109
轟 葵衣 ③(松代) 110
倉島 杏衣 ②(須坂) 111
大滝 華鈴 ③(長野清泉) 112
小林 采華 ③(屋代) 113
藤澤 ももか ②(飯山) 114
湯本 彩羽 ②(長野吉田) 115
宮本 若奈 ③(市立長野) 116
松井 咲奈 ②(須坂) 117
佐藤 凛果 ①(長野) 118
竹下 綾花 ③(更級農業) 119
堀金 明花 ①(長野商業) 120
持田 綺望 ①(須坂創成) 121
竹中 見有 ①(学園長野) 122
嘉部 有紗 ②(中野立志館) 123
山﨑 咲良 ③(長野西) 124
松山 采由 ①(市立長野) 125
北村 麦歩 ③(中野西) 126

令和３年度　北信高校総体　タイムテーブル

● ８日〔ダブルス〕　　**ゴシック体は女子**

男女ともにダブルスの決勝まで行います。**集合所形式で行います。** 男子1回戦→女子1回戦→男子2回戦→女子2回戦	【県代表決定戦】 ダブルスはベスト8＋4組の決定戦があります。 （注）同一校から5組を超えた場合を含む

９日〔学校対抗〕

コート	審判	1試合目（ 10:00－11:20）				2試合目（11:20－12:40）				3試合目（12:40－14:00）				4試合目（14:00－15:20）	5試合目（15:20－16:40）	6試合目（16:40－18:00）
1																
2		A	長野日大	vs	長野俊英	a	長野工業	vs	Aの勝者		aの勝者	vs	bの勝者			
3																
4																
5		B	長野西	vs	須坂東	b	Bの勝者	vs	長野東		cの勝者	vs	dの勝者			
6																
7																
8		C	長野吉田	vs	市立長野	c	飯山	vs	Cの勝者		eの勝者	vs	fの勝者			
9																
10																
11		D	篠ノ井	vs	長野高専	d	Dの勝者	vs	須坂創成							
12																
13		E	中野西	vs	北部	e	屋代	vs	Eの勝者					男子決勝リーグ A－B	男子決勝リーグ A－C	男子決勝リーグ A－D
14																
15						f	Fの勝者	vs	須坂		gの勝者	vs	hの勝者			
16		F	学園長野	vs	松代									男子決勝リーグ C－D	男子決勝リーグ B－D	男子決勝リーグ B－C
17						g	長野	vs	Gの勝者							
18																
19		G	下高井農林	vs	中野立志館	h	Hの勝者	vs	長野商業		**aの勝者**	**vs**	**bの勝者**	**女子決勝リーグ A－B**	**女子決勝リーグ A－C**	**女子決勝リーグ A－D**
20																
21						**d**	**長野吉田**	**vs**	**須坂創成**							
22		H	更級農業	vs	長野南									**女子決勝リーグ C－D**	**女子決勝リーグ B－D**	**女子決勝リーグ B－C**
23						**e**	**須坂**	**vs**	**屋代南**							
24																
25																
26		**B**	**長野**	**vs**	**中野立志館**	**b**	**Bの勝者**	**vs**	**須坂東**		**cの勝者**	**vs**	**dの勝者**	男子5-8位リーグ A－B	男子5-8位リーグ A－C	男子5-8位リーグ A－D
27																
28																
29		**G**	**長野東**	**vs**	**長野清泉**	**g**	**長野西**	**vs**	**gの勝者**		**eの勝者**	**vs**	**fの勝者**	男子5-8位リーグ C－D	男子5-8位リーグ B－D	男子5-8位リーグ B－C
30																
31																
32		**a**	**中野西**	**vs**	**学園長野**	**f**	**更級農業**	**vs**	**飯山**		**gの勝者**	**vs**	**hの勝者**	**女子5-8位リーグ A－B**	**女子5-8位リーグ A－C**	**女子5-8位リーグ A－D**
33																
34																
35		**c**	**市立長野**	**vs**	**屋代**	**h**	**長野南**	**vs**	**長野商業**					**女子5-8位リーグ C－D**	**女子5-8位リーグ B－D**	**女子5-8位リーグ B－C**
36																

諸連絡終了後直ちにこのコートに入って下さい。**コールはしません。**一斉に開始します。 番号の小さいチームが本部向かって右側をベンチとする。	各チームは，集合所に待機していてください。試合が終了したコートに入ります。試合コートは進行係が指示します。	各チームは，集合所に待機していてください。試合が終了したコートに入ります。試合コートは進行係が指示します。	各チームは**コールに従って**コートに入って下さい。	各チームは**コールに従って**コートに入って下さい。	各チームは**コールに従って**コートに入って下さい。

● １０日〔シングルス〕

男女ともにシングルスの決勝まで行います。**集合所形式で行います。** 男子1回戦→男子2回戦→女子1回戦→男子3回戦	ベスト16に同一校から9名を超えた場合，北信代表の決定戦を行います。

令和3年度　北信高校総体　1試合目　コート割

● 8日(土)ダブルス・10日(月)シングルス

コート	8日(土) ダブルス 1試合目(男子1回戦)						10日(月) シングルス 1試合目(男子1・2回戦)				
1	2	中村・西沢(長野東)	vs	3	西村・宮本(屋代)		2	小林(長野)	vs	3	宮本(屋代)
2	4	馬場・伊藤(長野日大)	vs	5	杉原・向井(市立長野)		19	安岡(屋代)	vs	20	寺島(篠ノ井)
3	6	高遠・松本(長野西)	vs	7	徳武・大塚(中野立志館)		33	町田(中野立志館)	vs	34	吉岡(飯山)
4	8	横地・油科(飯山)	vs	9	横田・上林(更級農業)		37	中村(長野高専)	vs	38	柳澤(長野日大)
5	10	宮澤・黒岩(北部)	vs	11	中澤・小林(須坂)		67	松山(長野吉田)	vs	68	北原(長野東)
6	12	山田・宮下(長野日大)	vs	13	馬場・赤井(松代)		71	三宅(須坂)	vs	72	大井(長野西)
7	14	吉田・北村(長野工業)	vs	15	萩原・山口(長野商業)		101	持田(下高井農林)	vs	102	北村(長野工業)
8	17	村松・橋本(長野吉田)	vs	18	上田・山本(屋代)		105	春原(中野西)	vs	106	井上(須坂東)
9	19	髙橋・中島(中野立志館)	vs	20	児玉・鈴木(中野西)		135	長谷川(北部)	vs	136	穐本(須坂創成)
10	21	高橋・髙橋(長野南)	vs	22	岩下・小林(須坂創成)		139	小口(長野日大)	vs	140	宮下(長野高専)
11	23	城井・黒瀬(須坂)	vs	24	寺澤・関原(屋代)		169	飯森(長野東)	vs	170	加藤(長野工業)
12	25	宮原・小口(長野日大)	vs	26	八重樫・横山(長野西)		173	保谷(市立長野)	vs	174	小林(学園長野)
13	27	坂口・小山(篠ノ井)	vs	28	茂野・坂本(須坂東)		203	黒崎(中野立志館)	vs	204	藤原(松代)
14	31	長谷川・松澤(北部)	vs	32	市川・江尻(須坂)		207	江尻(須坂)	vs	208	真島(篠ノ井)
15	33	深津・滝沢(須坂創成)	vs	34	松本・横地(飯山)		237	松本(長野高専)	vs	238	西村(屋代)
16	35	轟・三井(長野日大)	vs	36	小川・青木(須坂東)		241	戸澤(長野南)	vs	242	濱田(更級農業)
17	37	仲俣・酒井(長野西)	vs	38	井出・小出(長野日大)		271	大木(飯山)	vs	272	松本(長野西)
18	39	山岸・中澤(長野東)	vs	40	荻原・中嶋(中野立志館)		4	石川(長野東)	vs	5	中島(中野立志館)
19	41	松井・西澤(長野俊英)	vs	42	服田・牧(長野工業)		6	酒井(長野西)	vs	7	下原(長野南)
20	43	福井・小幡(篠ノ井)	vs	44	高橋・大内(長野商業)		8	吉池(学園長野)	vs	9	塩島(中野西)
21	45	鈴木・北村(須坂)	vs	46	百瀬・湯本(長野日大)		10	小林(須坂創成)	vs	11	坂本(須坂東)
22	47	中島・松澤(中野立志館)	vs	48	永田・松澤(長野東)		12	福井(篠ノ井)	vs	13	宇田(飯山)
23	49	清水・廣瀬(北部)	vs	50	吉池・小林(学園長野)		14	山口(長野工業)	vs	15	小林(北部)
24	51	関谷・桑原(長野吉田)	vs	52	青木・土屋(須坂創成)		16	大倉(長野日大)	vs	17	黒岩(須坂)
25	53	小林・塩島(中野西)	vs	54	関・坂井(中野立志館)		21	韮沢(長野高専)	vs	22	荒井(下高井農林)
26	55	小林・池田(屋代)	vs	56	持田・豊田(須坂)		23	服田(長野工業)	vs	24	髙橋(長野日大)
27	57	下原・戸澤(長野南)	vs	58	吉岡・大木(飯山)		25	市川(須坂)	vs	26	小川(須坂東)
28	61	白木・髙見澤(飯山)	vs	62	湯本・黒﨑(中野立志館)		27	小平(屋代)	vs	28	勝俣(長野日大)
29	63	山本・太田(長野日大)	vs	64	木戸・小島(中野西)		29	中澤(長野東)	vs	30	松本(屋代南)
30	65	小平・金澤(屋代)	vs	66	信樂・中原(須坂)		31	赤井(松代)	vs	32	上林(更級農業)
31	67	徳竹・北澤(中野立志館)	vs	68	塚田・田中(更級農業)		39	豊田(須坂)	vs	40	太田(長野商業)
32	69	小林・宮澤(長野西)	vs	70	中山・宮澤(屋代)		41	中山(屋代)	vs	42	山本(北部)
33	71	小林・山本(北部)	vs	72	松島・保谷(市立長野)		43	高遠(長野西)	vs	44	品澤(飯山)
34	73	飯森・山岸(長野東)	vs	74	酒井・黒岩(須坂)		45	北澤(中野立志館)	vs	46	玉井(長野)
35	76	鵜殿・外谷(中野立志館)	vs	77	大内・神戸(松代)		47	西沢(更級農業)	vs	48	杉原(市立長野)
36	78	金子・遠山(屋代)	vs	79	塩崎・増田(長野西)		49	小林(屋代)	vs	50	小山(篠ノ井)

北信高等学校総合体育大会　　男子学校対抗登録名簿

	NO	登録	学校	氏名	学年
1	1	10201	飯山	金井　蛍祐	③
	2	10202	飯山	横地　優希	③
	3	10203	飯山	油科　空良	③
	4	10204	飯山	三井　伸哉	②
	5	10205	飯山	品澤　虎次郎	②
	6	10206	飯山	山本　智也	②
	7	10207	飯山	宇田　匠吾	②
2	1	10301	下高井農林	荒井　燎	③
	2	10302	下高井農林	大平　博人	③
	3	10303	下高井農林	柗村　翔太	③
	4	10304	下高井農林	持田　奎	①
	5	10305	下高井農林		
	6	10306	下高井農林		
	7	10307	下高井農林		
3	1	10401	中野立志館	徳竹　琉人	③
	2	10402	中野立志館	北澤　滉一	③
	3	10403	中野立志館	髙橋　新太	②
	4	10404	中野立志館	徳武　臣晟	③
	5	10405	中野立志館	大塚　佑太	③
	6	10406	中野立志館	荻原　瑛	③
	7	10407	中野立志館	中嶋　雄一郎	③
4	1	10501	中野西	小林　拓夢	②
	2	10502	中野西	塩島　葵生	②
	3	10503	中野西	木戸　空	②
	4	10504	中野西	小島　朋己	②
	5	10505	中野西	池田　圭伍	②
	6	10506	中野西	児玉　真翔	①
	7	10507	中野西	鈴木　駿太	①
5	1	10701	須坂東	依田　大河	③
	2	10702	須坂東	小川　早喜	②
	3	10703	須坂東	青木　陸隼	②
	4	10704	須坂東	白澤　利樹	③
	5	10705	須坂東	田中　大輝	③
	6	10706	須坂東	茂野　智胤	②
	7	10707	須坂東	坂本　啓輔	②
6	1	10801	須坂	鈴木　日大	③
	2	10802	須坂	酒井　悠汰	③
	3	10803	須坂	北村　泰輔	③
	4	10804	須坂	黒岩　咲都	③
	5	10805	須坂	城井　英彰	②
	6	10806	須坂	伊藤　翼	①
	7	10807	須坂	髙野　友博	①

	NO	登録	学校	氏名	学年
7	1	11001	須坂創成	大日方　蒼空	③
	2	11002	須坂創成	青木　翔聖	③
	3	11003	須坂創成	島田　悠杜	③
	4	11004	須坂創成	土屋　洸太	③
	5	11005	須坂創成	小林　大晟	②
	6	11006	須坂創成	岩下　友紀	②
	7	11007	須坂創成	深津　祐和	②
8	1	11101	北部	清水　健太	③
	2	11102	北部	梅澤　簾和	②
	3	11103	北部	廣瀬　樹	③
	4	11104	北部	徳田　光流	②
	5	11105	北部	小林　脩	③
	6	11106	北部	宮澤　玖苑	③
	7	11107	北部	山本　優樹	③
9	1	11201	長野吉田	村松　恒希	③
	2	11202	長野吉田	北島　達基	③
	3	11203	長野吉田	天野　匠都	③
	4	11204	長野吉田	関谷　義弘	②
	5	11205	長野吉田	桑原　誓吾	②
	6	11206	長野吉田	橋本　和輝	①
	7	11207	長野吉田	松山　陽紀	①
10	1	11401	長野	村田　和哉	③
	2	11402	長野	松島　稜人	③
	3	11403	長野	滝澤　慎之介	③
	4	11404	長野	松野　真之介	③
	5	11405	長野	玉井　陸	③
	6	11406	長野	三井　琉泉	①
	7	11407	長野	小林　敬翔	①
11	1	11501	長野西	渡辺　擁誓	②
	2	11502	長野西	仲俣　寛人	②
	3	11503	長野西	八重樫　颯太	③
	4	11504	長野西	小林　哲人	③
	5	11505	長野西	清水　勇吹	②
	6	11506	長野西	横山　樹	③
	7	11507	長野西	酒井　雄輝	②
12	1	11601	長野商業	萩原　笙太	③
	2	11602	長野商業	高橋　洸貴	③
	3	11603	長野商業	宮川　拓実	②
	4	11604	長野商業	山岸　歩	②
	5	11605	長野商業	原山　一蕗	②
	6	11606	長野商業	大内　勇介	②
	7	11607	長野商業	山口　透和	②

	NO	登録	学校	氏名	学年
13	1	11701	長野東	永田　匠	②
	2	11702	長野東	山岸　明広	②
	3	11703	長野東	中澤　謙介	②
	4	11704	長野東	中村　友哉	②
	5	11705	長野東	西沢　優哉	②
	6	11706	長野東	松澤　瑛己	②
	7	11707	長野東	飯森　翔	②
14	1	11901	長野工業	西沢　祐太	③
	2	11902	長野工業	原田　敦生	③
	3	11903	長野工業	萩原　祥太郎	③
	4	11904	長野工業	田口　雅也	②
	5	11905	長野工業	召田　聡世	②
	6	11906	長野工業	大池　俊魁	②
	7	11907	長野工業	田中　翔大	①
15	1	12101	長野南	中澤　大樹	③
	2	12102	長野南	金児　優太朗	③
	3	12103	長野南	高橋　佳和	②
	4	12104	長野南	髙橋　健太	②
	5	12105	長野南	新出　太陽	②
	6	12106	長野南	下原　光稀	①
	7	12107	長野南	戸澤　一色	①
16	1	12201	篠ノ井	仲俣　昴流	①
	2	12202	篠ノ井	塚田　義晃	②
	3	12203	篠ノ井	山口　響平	②
	4	12204	篠ノ井	坂口　拓実	③
	5	12205	篠ノ井	小山　敦史	③
	6	12206	篠ノ井	福井　楽人	③
	7	12207	篠ノ井	小幡　直登	③
17	1	12301	更級農業	小川　玄太	③
	2	12302	更級農業	田中　雄大	③
	3	12303	更級農業	塚田　琉斗	③
	4	12304	更級農業	横田　颯	②
	5	12305	更級農業	上林　生弥	②
	6	12306	更級農業	西沢　一真	②
	7	12307	更級農業	山田　颯太郎	②
18	1	12401	松代	大内　葵那	③
	2	12402	松代	馬場　康太	③
	3	12403	松代	赤井　柊弥	③
	4	12404	松代	小山　啓	③
	5	12405	松代	神戸　羽流	③
	6	12406	松代	髙野　楓	③
	7	12407	松代	藤原　光輝	③

	NO	登録	学校	氏名	学年
19	1	12501	屋代	宮澤　祐輝	③
	2	12502	屋代	金子　聡汰	③
	3	12503	屋代	小林　琳太郎	③
	4	12504	屋代	中山　寛生	③
	5	12505	屋代	竹内　蒼空	②
	6	12506	屋代	小平　俊貴	②
	7	12507	屋代	小林　克佳	②
20	1	12801	市立長野	松島　太陽	③
	2	12802	市立長野	杉原　浩弥	②
	3	12803	市立長野	向井　功	②
	4	12804	市立長野	保谷　大翔	②
	5	12805	市立長野		
	6	12806	市立長野		
	7	12807	市立長野		
21	1	13101	文化学園長野	清野　飛希	③
	2	13102	文化学園長野	和田　真弦	②
	3	13103	文化学園長野	吉池　龍駿	③
	4	13104	文化学園長野	小林　祐太郎	③
	5	13105	文化学園長野		
	6	13106	文化学園長野		
	7	13107	文化学園長野		
22	1	13201	長野日大	馬場　悠太郎	③
	2	13202	長野日大	伊藤　航	③
	3	13203	長野日大	山本　悠生	③
	4	13204	長野日大	山田　大夢	②
	5	13205	長野日大	宮下　智礼	②
	6	13206	長野日大	小出　雄心	③
	7	13207	長野日大	太田　宗一郎	③
23	1	13301	長野俊英	松井　大征	②
	2	13302	長野俊英	西澤　擁希	①
	3	13303	長野俊英	市川　桜也	①
	4	13304	長野俊英	金　仁昌	①
	5	13305	長野俊英	早川　結樹	①
	6	13306	長野俊英		
	7	13307	長野俊英		
24	1	13401	長野高専	中山　広翔	②
	2	13402	長野高専	山岸　翔悟	②
	3	13403	長野高専	韮沢　紘充	③
	4	13404	長野高専	清水　琉秦	③
	5	13405	長野高専	松橋　右馬	②
	6	13406	長野高専	藤澤　暖	②
	7	13407	長野高専	中村　崇英	②

北信高等学校総合体育大会　　女子学校対抗登録名簿

	NO	登録	学校	氏名	学年
1	1	10201	飯山	福原　明日香	③
	2	10202	飯山	田中　心彩	③
	3	10203	飯山	中山　楓	③
	4	10204	飯山	田中　志歩	②
	5	10205	飯山	小林　幸果	②
	6	10206	飯山	藤澤　ももか	②
	7	10207	飯山	久保田　藍里	①
2	1	10401	中野立志館	嘉部　有紗	②
	2	10402	中野立志館	湯本　愛未	②
	3	10403	中野立志館	関口　真由	③
	4	10404	中野立志館	峯村　亜希	②
	5	10405	中野立志館	髙橋　侑里	①
	6	10406	中野立志館		
	7	10407	中野立志館		
3	1	10501	中野西	北村　麦歩	③
	2	10502	中野西	佐藤　菜緒	③
	3	10503	中野西	山﨑　真侑	③
	4	10504	中野西	山﨑　あかり	②
	5	10505	中野西	山口　誉	②
	6	10506	中野西	塚田　桜姫	①
	7	10507	中野西	飯沼　愛琉	①
4	1	10701	須坂東	岸田　夕葵	③
	2	10702	須坂東	大山　由姫乃	③
	3	10703	須坂東	水橋　麻衣	③
	4	10704	須坂東	髙橋　いろ葉	③
	5	10705	須坂東		
	6	10706	須坂東		
	7	10707	須坂東		
5	1	10801	須坂	垂澤　真生子	③
	2	10802	須坂	相澤　舞花	②
	3	10803	須坂	倉島　杏衣	②
	4	10804	須坂	中島　彩伽	②
	5	10805	須坂	松井　咲奈	②
	6	10806	須坂	亀田　向日葵	①
	7	10807	須坂	松本　遥	①
6	1	11001	須坂創成	松本　紗和	③
	2	11002	須坂創成	左治木　雪乃	③
	3	11003	須坂創成	本藤　愛唯	①
	4	11004	須坂創成	持田　綺望	①
	5	11005	須坂創成	淀　榛花	①
	6	11006	須坂創成		
	7	11007	須坂創成		

	NO	登録	学校	氏名	学年
7	1	11201	長野吉田	稲継　日菜	③
	2	11202	長野吉田	宮原　杏佳	③
	3	11203	長野吉田	湯本　彩羽	②
	4	11204	長野吉田	水田　あゆみ	②
	5	11205	長野吉田		
	6	11206	長野吉田		
	7	11207	長野吉田		
8	1	11401	長野	平井　沙英	②
	2	11402	長野	町田　裕美	③
	3	11403	長野	臼井　真希	③
	4	11404	長野	佐藤　雪里	③
	5	11405	長野	眞木　さやな	②
	6	11406	長野	佐藤　凛果	①
	7	11407	長野		
9	1	11501	長野西	土屋　結加	②
	2	11502	長野西	岡澤　由奈	①
	3	11503	長野西	大垣　優衣	①
	4	11504	長野西	渡辺　恋花	②
	5	11505	長野西	高橋　明莉	②
	6	11506	長野西	和田　麻帆	②
	7	11507	長野西	山﨑　咲良	③
10	1	11601	長野商業	伊藤　春香	③
	2	11602	長野商業	安西　葉音	③
	3	11603	長野商業	横川　みのり	③
	4	11604	長野商業	廣瀬　朱音	③
	5	11605	長野商業	池内　果朋	②
	6	11606	長野商業	穂刈　舞咲	②
	7	11607	長野商業	堀金　明花	①
11	1	11701	長野東	吉田　朋加	②
	2	11702	長野東	上野　菜々美	②
	3	11703	長野東	平田　亜衣里	②
	4	11704	長野東	浦野　朱里	②
	5	11705	長野東	林　幸那	①
	6	11706	長野東		
	7	11707	長野東		
12	1	12101	長野南	南澤　愛夏	③
	2	12102	長野南	水野　来愛	③
	3	12103	長野南	山岸　侑未	③
	4	12104	長野南	北澤　紗暉	②
	5	12105	長野南	長田　桃子	①
	6	12106	長野南	吉原　綾香	①
	7	12107	長野南		

	NO	登録	学校	氏名	学年
13	1	12301	更級農業	竹下　綾花	③
	2	12302	更級農業	市川　羽琉	③
	3	12303	更級農業	小林　愛実	①
	4	12304	更級農業	田村　はな	①
	5	12305	更級農業	髙山　和花	①
	6	12306	更級農業		
	7	12307	更級農業		
14	1	12501	屋代	大河内　優希	③
	2	12502	屋代	浅沼　想	③
	3	12503	屋代	田中　陽菜	③
	4	12504	屋代	小林　縁	③
	5	12505	屋代	小林　采華	③
	6	12506	屋代	塩入　美輝	②
	7	12507	屋代	大谷　彩日	②
15	1	12601	屋代南	中村　未来	③
	2	12602	屋代南	北原　優実	③
	3	12603	屋代南	酒井　桃実	③
	4	12604	屋代南	池田　愛華	③
	5	12605	屋代南		
	6	12606	屋代南		
	7	12607	屋代南		
16	1	12801	市立長野	中澤　未優	③
	2	12802	市立長野	坂口　恵菜	③
	3	12803	市立長野	宮本　若奈	③
	4	12804	市立長野	大島　有織菜	②
	5	12805	市立長野	伊藤　沙姫	①
	6	12806	市立長野	根岸　香	①
	7	12807	市立長野	宮澤　優那	③
17	1	12901	長野清泉	大滝　華鈴	③
	2	12902	長野清泉	宮﨑　眞莉果	③
	3	12903	長野清泉	平原　結衣	③
	4	12904	長野清泉	夏目　愛葉	③
	5	12905	長野清泉	植木　佳乃	③
	6	12906	長野清泉	藤沢　菜那	②
	7	12907	長野清泉	塚田　百香	②
18	1	13101	文化学園長野	竹村　そら	③
	2	13102	文化学園長野	徳永　美咲	③
	3	13103	文化学園長野	西山　心美	③
	4	13104	文化学園長野	竹中　見有	①
	5	13105	文化学園長野	寺島　優衣	②
	6	13106	文化学園長野	小田切　美空	②
	7	13107	文化学園長野	深谷　愛美	②