令和元年度　北信高等学校学年別卓球大会
令和2年1月11日（土）
長野運動公園総合体育館

2年男子シングルス

1	春日山　達哉 （長野工業）	菅沼　武人 （松代）	鶴田　翔万 （長野吉田）	加藤　虎太朗 （屋代）
2	中村　悠人 （長野工業）	徳竹　稜平 （長野）	宮本　琉我 （長野南）	
3	田中　良樹 （中野立志館）	小島　悠生 （北部）	小山　駿太 （長野商業）	池田　悠輝 （更級農業）
4	村上　聖 （長野工業）	坂口　夢來 （篠ノ井）	張替　秀幸 （文化学園長野）	酒井　優志 （長野）
5	船橋　遼太 （須坂東）	田中　遼太 （屋代）	石澤　圭 （飯山）	清水　友登 （長野俊英）
6	藤澤　新 （長野）	関谷　省吾 （豊野専修）	小林　弘人 （長野西）	岩下　凜 （長野商業）
7	小林　直人 （須坂創成）	斉藤　健悟 （長野日大）	市川　大祐 （須坂）	髙橋　響 （長野東）
8	高橋　孝太 （長野工業）	石川　貴大 （長野東）	浅川　峻太郎 （長野）	北川　一輝 （長野俊英）
9	高橋　和希 （須坂創成）	堀内　裕太 （長野）	荻原　温登 （篠ノ井）	松本　昌大 （長野日大）
10	北條　優晴 （長野商業）	若林　寿明 （長野南）	牛越　聖也 （松代）	鈴木　大二朗 （屋代）
11	吉越　広志 （須坂創成）	森　大輝 （更級農業）	松木　隆成 （長野）	荒井　佑天 （長野西）
12	松井　一真 （長野東）	中島　広翔 （中野西）	下平　拳也 （長野工業）	梨本　龍矢 （中野立志館）
13	荒井　健太郎 （長野工業）	荒川　遥斗 （篠ノ井）	小松　諒日 （屋代）	山﨑　実哉 （文化学園長野）
14	櫻井　頌 （長野商業）	渡邉　裕太 （長野）	小林　諒哉 （更級農業）	寺澤　優哉 （長野南）
15	塚田　健太郎 （須坂創成）	武田　雅利 （松代）	山岸　和弥 （長野日大）	小林　剣大 （長野東）
16	河野　陽太郎 （長野工業）	佐藤　優 （須坂東）	小林　透也 （屋代）	伊藤　熙行 （篠ノ井）
17	高橋　健太 （長野吉田）	小林　優矢 （長野俊英）	児玉　翔太 （須坂創成）	中澤　魁人 （長野日大）
18	宮本　渉我 （長野南）	渋谷　優斗 （中野立志館）	小原　祐希 （長野工業）	岩森　流季 （更級農業）
19	清水　海 （長野工業）	徳竹　亮真 （飯山）	中澤　勇吾 （屋代）	安藤　直輝 （長野）
20	前島 直輝 （屋代）	緑川　成司 （更級農業）	羽田　樹人 （長野）	刈間　凜 （篠ノ井）
21	三木　嵩登 （文化学園長野）	坂田　康太 （須坂創成）	鈴木　尚人 （松代）	宮島　立斉 （長野俊英）
22	宮尾　幸成 （長野工業）	佐藤　誠悟 （中野立志館）	山本　景斗 （長野日大）	新田　優斗 （長野南）
23	山田　拓弥 （須坂創成）	中村　将英 （長野吉田）	滝澤　悠眞 （長野）	後藤　景斗 （屋代）
24	寺島　東吾 （須坂）	今井　連太郎 （長野商業）	宮澤　孝之 （篠ノ井）	
25	半田　青児 （長野工業）	中村　凌輔 （長野西）	酒井　崇登 （長野東）	玉井　秀人 （長野）

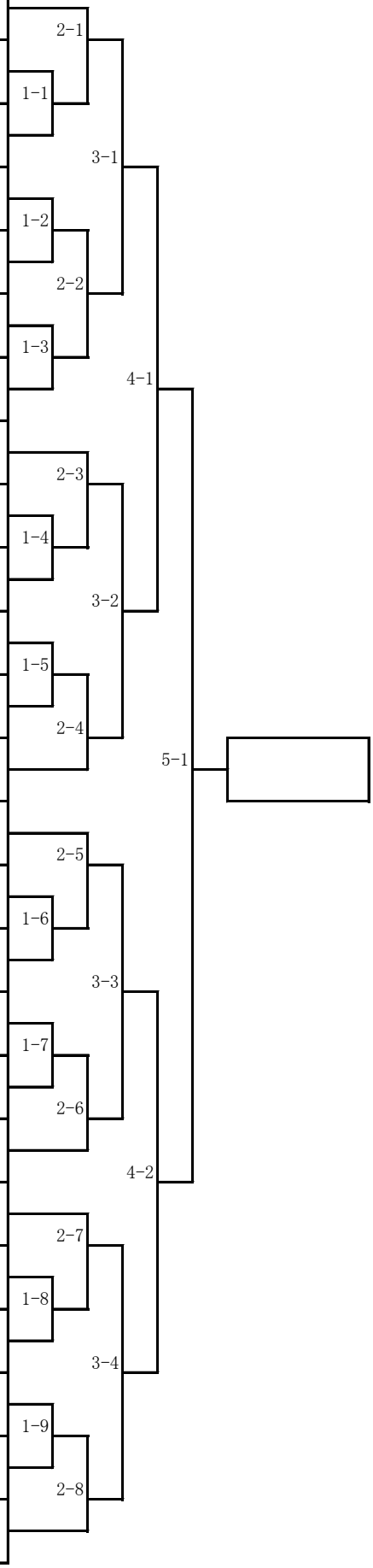

令和元年度　北信高等学校学年別卓球大会
令和2年1月11日（土）
長野運動公園総合体育館

1年男子シングルス

1	西沢　祐太 (長野工業)	横山　樹 (長野西)	大内　葵那 (松代)	百瀬　開輝 (長野日大)
2	小川　玄太 (更級農業)	上田　聖 (長野東)	中山 寛生 (屋代)	島田　悠杜 (須坂創成)
3	清水　健太 (北部)	青木　駿太 (須坂)	佐藤　智則 (長野日大)	荻原　瑛 (中野立志館)
4	高橋　洸貴 (長野商業)	宮澤 祐輝 (屋代)	坂口　拓実 (篠ノ井)	大井　武蔵 (長野西)
5	馬場　康太 (松代)	北澤　滉一 (中野立志館)	土屋　洸太 (須坂創成)	長田　悠希 (長野日大)
6	水崎　佑一朗 (長野吉田)	伊藤　航 (長野日大)	若狭　陽亮 (長野西)	中村　元希 (須坂東)
7	鈴木　日人 (須坂)	松野　真之介 (長野)	吉池　竜駿 (文化学園長野)	服田　佑助 (長野工業)
8	渡邉　匠 (中野立志館)	仁平　智也 (松代)	山本　悠生 (長野日大)	石川　諒 (長野東)
9	松島　稜人 (長野)	荒井　燎 (下高井農林)	山本 道太 (屋代)	太田　充起 (長野商業)
10	白澤　利樹 (須坂東)	島田　穂高 (長野吉田)	宮澤　葵 (長野西)	上田　稔 (屋代)
11	青木　翔聖 (須坂創成)	太田　宗一郎 (長野日大)	宮澤　玖苑 (北部)	三宅 峻史 (須坂)
12	北村　泰輔 (須坂)	小林 琳太郎 (屋代)	徳武　臣晟 (中野立志館)	玉井　陸 (長野)
13	横地　優希 (飯山)	小林　哲人 (長野西)	金児　優太朗 (長野南)	神戸　羽流 (松代)
14	牧　勝大 (長野工業)	福井　楽人 (篠ノ井)	天野　匠都 (長野吉田)	三井　雄貴 (長野日大)
15	村田　和哉 (長野)	金子　聡汰 (屋代)	湯本　柊史 (長野日大)	内山　弘貴 (長野吉田)
16	清野　飛希 (文化学園長野)	喜多　勇介 (長野西)	滝澤　友克 (長野東)	髙野　楓 (松代)
17	黒岩　咲都 (須坂)	塚田　琉斗 (更級農業)	田中　大輝 (須坂東)	髙橋　大翔 (長野日大)
18	徳竹　琉人 (中野立志館)	赤井　柊弥 (松代)	小出　雄心 (長野日大)	寺澤　一吹 (屋代)
19	中澤　大樹 (長野南)	鈴木　優生 (須坂創成)	油科　空良 (飯山)	澤口　奨 (長野東)
20	馬場　悠太郎 (長野日大)	廣瀬　樹 (北部)	原　慎太郎 (屋代)	小幡　直登 (篠ノ井)
21	萩原　祥太郎 (長野工業)	村松　恒希 (長野吉田)	佐藤　匠 (長野西)	富田　真宣 (長野)
22	金井　蛍祐 (飯山)	井ノ浦　翔治 (須坂創成)	島津　大輔 (長野日大)	小林　祐太郎 (文化学園長野)
23	倉嶋　宗輝 (長野東)	滝澤　慎之介 (長野)	加藤　直椰 (松代)	和田　拓真 (長野西)
24	西沢 琉良 (屋代)	依田　大河 (須坂東)	大塚　佑太 (中野立志館)	田中　雄大 (更級農業)
25	酒井　悠汰 (須坂)	萩原　笙太 (長野商業)	杉本　考志 (長野工業)	牧野　塁 (長野日大)
26	八重樫　颯太 (長野西)	北島　達基 (長野吉田)	大日方　蒼空 (須坂創成)	関原　竜規 (屋代)
27	長谷川　智也 (篠ノ井)	小山　啓 (松代)	宮原　友一朗 (長野日大)	中嶋　雄一郎 (中野立志館)
28	原田　敦生 (長野工業)	轟　真之介 (長野日大)	岩渕 陽成 (須坂)	山本　優樹 (北部)

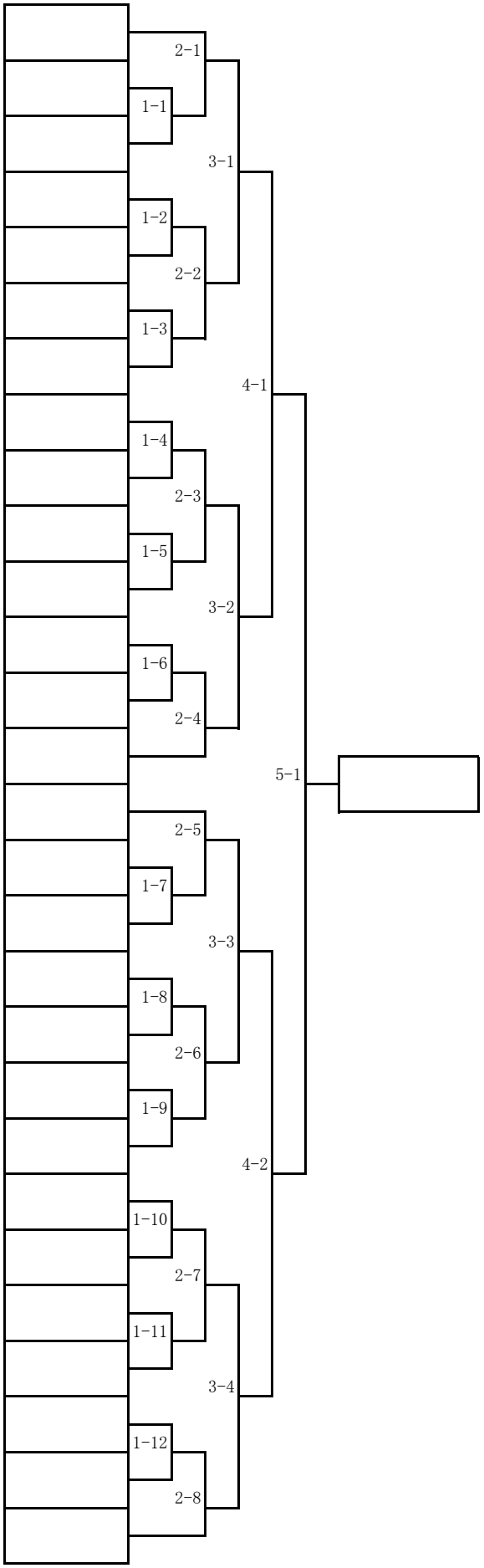

令和元年度　北信高等学校学年別卓球大会
令和2年1月11日（土）
長野運動公園総合体育館

2年女子シングルス

1	大平　恵里 （長野商業）	武田　菜緒 （飯山）	依田　奈津希 （長野吉田）	五明　葵 （文化学園長野）
2	深澤　星 （須坂創成）	宮崎　友貴乃 （長野西）	瀧澤　七海 （長野）	
3	山本　蒼 （須坂創成）	竹内　怜 （中野西）	山﨑　真緒 （長野西）	勝山　萌香 （文化学園長野）
4	宮澤　紅羽 （須坂創成）	轟　優花 （須坂）	小口　来花 （文化学園長野）	赤尾　桜 （長野）
5	清水　芽依 （飯山）	穂刈　未羽 （長野西）	佐藤　水咲 （須坂東）	大内　柚奈 （長野吉田）
6	関　琴美 （須坂創成）	竹元　志保 （文化学園長野）	近藤　志音 （長野西）	吉田　海月 （中野立志館）
7	山口　冬果 （長野商業）	池井　麻子 （長野西）	黒﨑　万由 （中野西）	和田　葵 （長野南）

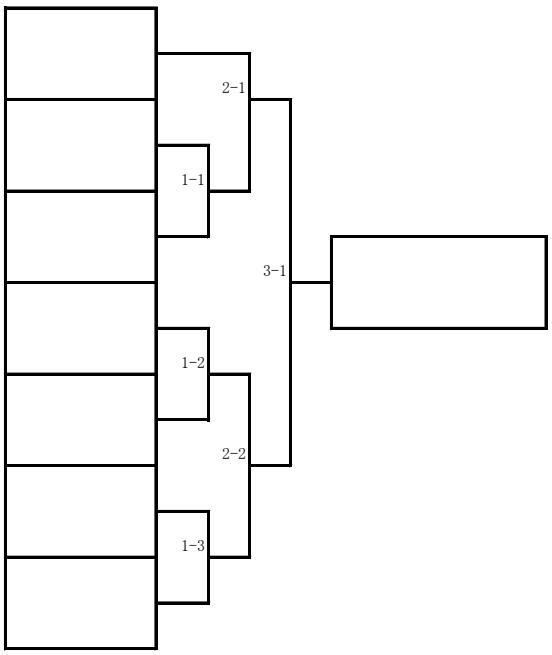

1年女子シングルス
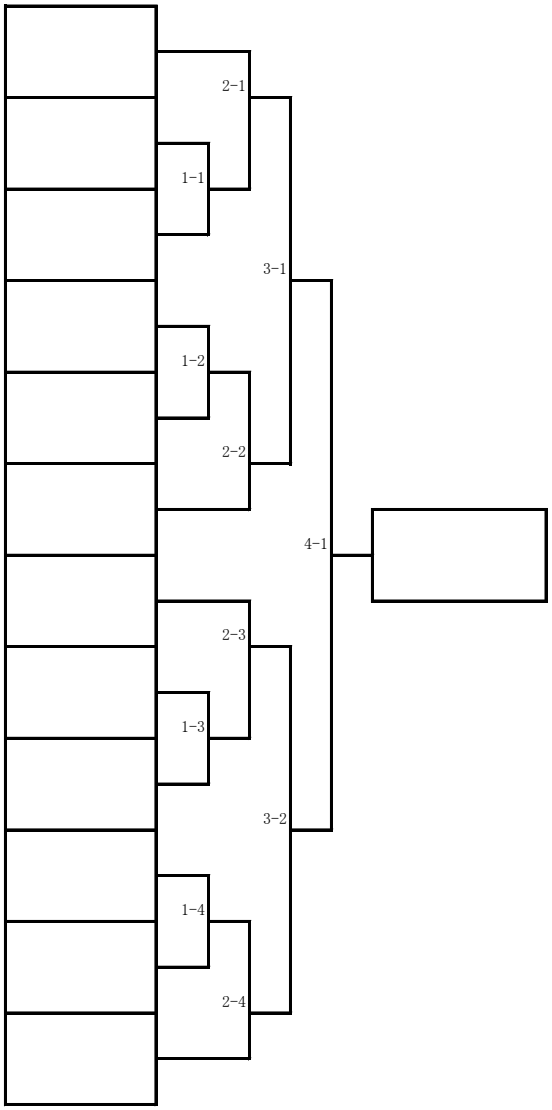
1	北村　麦歩 （中野西）	石﨑　麗美 （篠ノ井）	竹村　そら （文化学園長野）	小林　采華 （屋代）
2	福原　明日香 （飯山）	臼井　真希 （長野）	夏目　愛葉 （長野清泉）	
3	安西　葉音 （長野商業）	浅沼　想 （屋代）	竹下　綾花 （更級農業）	上原　有紗 （長野日大）
4	大滝　華鈴 （長野清泉）	廣瀬　朱音 （長野商業）	松橋　鈴香 （松代）	佐藤　雪里 （長野）
5	南澤　愛夏 （長野南）	稲継　日菜 （長野吉田）	大河内　優希 （屋代）	徳永　美咲 （文化学園長野）
6	左治木　雪乃 （須坂創成）	山﨑　咲良 （長野西）	岸田　夕葵 （須坂東）	平原　結衣 （長野清泉）
7	垂澤　真生子 （須坂）	西山　心美 （文化学園長野）	水野　来愛 （長野南）	山﨑　愛 （篠ノ井）
8	横川　みのり （長野商業）	田中　心彩 （飯山）	植木　佳乃 （長野清泉）	田中　陽菜 （屋代）
9	山﨑　真侑 （中野西）	松岡　莉子 （長野日大）	町田　裕美 （長野）	轟　葵衣 （松代）
10	佐藤　菜緒 （中野西）	大山　由姫乃 （須坂東）	宮崎　眞莉果 （長野清泉）	市川　羽琉 （更級農業）
11	松本　紗和 （須坂創成）	中山　楓 （飯山）	小林　縁 （屋代）	小林　夏果 （文化学園長野）
12	伊藤　春香 （長野商業）	鈴木　真梨乃 （松代）	宮原　杏佳 （長野吉田）	山岸　侑未 （長野南）