平成28年度

北信高等学校総合体育大会
卓　球　競　技　会

期　日　平成28年5月13日（金）～15日（日）
会　場　南長野運動公園総合体育館

プログレス
北　信　総　体
前進しよう・向上しよう・飛躍しよう

主　催　　北信高等学校体育連盟
主　管　　北信高等学校体育連盟卓球専門部

北信高体連ホームページ
http://www.ngh-hssp.org/hokusin/
卓球専門部ホームページ
http://www.ngn-hssp.org/takkyu/hokusin/
専門部問合せ先
長野吉田高等学校　千村　正純　℡026-241-6161

大　会　役　員

（順不同）

大会長	山岸　重文（長野商業高校校長）	
副大会長	宮崎　清孝（中野西高校校長）	森本　克則（長野工業高校校長）
	宮入　千恵子（屋代南高校校長）	
会場長	森本　克則（長野工業高校校長）	
大会委員長	西村　洋昭（長野商業高校　北信高体連理事長）	
大会副委員長	千村　正純（長野吉田高校　北信高体連卓球専門部委員長）	

競　技　役　員

競技委員長	千村　正純（長野吉田高校）	
審判長	伊藤　雅宣（中野西高校）	
進行委員長	宮尾　勝典（須坂創成高校）	
進行委員	原　孝（須坂高校）	宮崎　浩（長野高校）
	瀧澤　恵美（長野日大高校）	手塚　理実（屋代高校）
	山本　正和（屋代南高校）	津田　竜宏（長野東高校）
	倉澤　佐智（長野高校）	中村　光希（長野清泉高校）
	小池　直輝（長野工業高校）	竹村　ゆかり（飯山高校）
	若林　潤（中野西高校）	
記録委員長	勝山　由一（須坂東高校）	
記録委員	小林　浩（長野商業高校）	小宮　大（長野商業高校）
総務委員長	塚田　博文（長野工業高校）	
救護会場委員長	湯本　晃（長野俊英高校）	
会場委員	佐藤　拓哉（須坂創成高校）	
補助員・審判員	中野西高校・須坂高校・長野西高校・長野商業高校・長野工業高校・屋代高校 屋代南高校・長野日大高校・飯山高校・須坂東高校・須坂創成高校 長野日大高校・屋代高校・北部高校・長野高校・長野吉田高校・長野東高校	

式　次　第

開会式	1 集合		
	2 開会宣言	競技委員長	千村　正純
	3 優勝杯返還（北信新人大会）	男子学校対抗	長野工業高校
		女子学校対抗	須坂創成高校
		男子ダブルス	緑川・鎌倉組（長野商業高校）
		女子ダブルス	北澤・山崎組（須坂創成高校）
		男子シングルス	鎌倉　将輝（長野商業高校）
		女子シングルス	大平　美樹（須坂創成高校）
	4 会場長挨拶	長野工業高校校長	森本　克則
	5 競技上の注意	審判長	伊藤　雅宣
	6 進行上の注意	進行委員長	宮尾　勝典
	7 選手宣誓	長野工業高校	清水　皓紀
	8 閉会のことば		
	9 連絡		
閉会式	1 集合		
	2 開式のことば		
	3 成績発表	審判長	伊藤　雅宣
	4 表彰		
	5 会場長あいさつ	長野工業高校校長	森本　克則
	6 閉会宣言	競技委員長	千村　正純
	7 連絡・手続き		

平成28年度北信高等学校総合体育大会卓球競技会実施要項

1 主　　催　　北信高等学校体育連盟

2 主　　管　　北信高等学校体育連盟卓球専門部

3 大会日程

月日・曜	時　間	内　　容
5/13(金)	8:00 8:00～ 9:20 9:00～ 9:30 9:30～ 9:50 10:00～18:00	開　館　　【南長野運動公園総合体育館】 準備・受付・練習(準備ができ次第ゼッケン登録受付) 顧問会 開会式 **学校対抗　1回戦～決勝まで** **※ベスト8の学校による順位決定戦有り** (28台)
5/14(土)	8:30 8:30～ 9:10 9:15～17:30	開　館　　【南長野運動公園総合体育館】 準備・練習 **シングルス1回戦～決勝まで** (28台)
5/15(日)	8:30 8:30～ 9:10 9:15～15:00 15:00～15:30 15:30～15:45	開　館　　【南長野運動公園総合体育館】 準備・練習 **ダブルス1回戦～決勝まで** 後片付け 閉会式　解　散　(28台)

4 競　　技

(1) 競技上の注意　◇ルールの徹底　◇学校対抗におけるオーダーミス　◇染色・脱色等の禁止

◇ユニホームは、ダブルス、団体に出場する選手は、同一のものを着用する。

(2) 競技方法　　全種目　5ゲームマッチ、トーナメント方式

(3) 学校対抗　　① 監督は当該校の職員及び登録された外部指導者とする。(役員章をつけること)

② 選手登録数は4～7名とする。選手変更は原則として認めない。

③ 勝敗は4～6名による1ダブルス4シングルス(下記)の5試合、3点先取。

④ 試合順序は次の通りとする。但し、1番と2番で3番のD(ダブルス)を組むことはできない。

なお、シングルス出場は1試合に1回のみ。

1番ｼﾝｸﾞﾙｽ　2番ｼﾝｸﾞﾙｽ　3番ﾀﾞﾌﾞﾙｽ　4番ｼﾝｸﾞﾙｽ　5番ｼﾝｸﾞﾙｽ

⑤ 外国籍選手は1試合に、シングルス又はダブルスに1回のみ出場できる。

⑥ 卓球台は2台使用する。

⑦ 副審は学校対抗登録メンバーでお願いします。(6名以上の部員登録がある場合)

(4)個　人　戦　　シングルス・ダブルスのアドバイザーは、当該校のエントリーされた監督・選手に限る。

5 審判補助員

中野西高校・須坂高校・長野西高校・長野商業高校・長野工業高校・屋代高校・長野日大高校

飯山高校・須坂東高校・須坂創成高校・北部高校・長野高校・長野吉田高校・長野東高校・屋代南高校

＊審判コートは大会当日指示します。

6 練習コート割り

１３日(金)学校対抗	１４日(土)シングルス	１５日(日)ダブルス
1 飯山	1 飯山	1 飯山
2 下高井農林	2 下高井農林	2 農林・清泉
3 中野立志館	3 中野立志館	3 中野立志館
4 中野西	4 中野西	4 中野西
5 須坂東	5 須坂東	5 須坂東
6 須坂	6 須坂	6 須坂
7 須坂創成	7 須坂	7 須坂
8 北部	8 須坂創成	8 須坂創成
9 長野吉田	9 須坂創成	9 須坂創成
10 長野	10 北部	10 長野吉田
11 長野西	11 長野吉田	11 長野
12 長野商業	12 長野	12 長野西
13 長野東	13 長野西	13 長野西
14 長野工業	14 長野西	14 長野商業
15 長野南	15 長野商業	15 長野商業
16 篠ノ井	16 長野商業	16 長野東
17 更級農業	17 長野東	17 長野工業
18 松代	18 長野工業	18 長野工業
19 屋代	19 長野工業	19 長野南
20 屋代南	20 篠ノ井	20 篠ノ井
21 市立長野	21 更級農業	21 更級農業
22 長野清泉	22 屋代	22 松代
23 長野日大	23 屋代南	23 屋代
24 長野俊英	24 坂城・市立長野	24 屋代南
25 フリー	25 長野日大	25 市立長野
26 フリー	26 長野高専	26 長野日大
27 フリー	27 長野南・松代	27 長野高専
28 フリー	28 清泉・俊英・ろう	28 俊英・坂城

7 県大会について 信州スカイパーク体育館 6月4日(土)･5日(日) ※監督会議 6月3日(金)15:30より

(1) 出場枠 学校対抗 男女各8チーム

ダブルス 男女各12組(1校4組以内)

シングルス 男女各16名(1校8名以内)

(2) 申込み ① 大会終了時までに、参加申込書と参加料1000円を添えて申し込み手続きをすること。

② 宿泊については、各学校で対応すること。

8 その他

(1) 棄権が生じた場合は、棄権届けを専門委員長宛に提出のこと。

(2) 審判は、1日目は主審を補助員、副審は対戦校どうしの選手とし、2日目以降は敗者審判制とする。

(3) 貴重品の管理は、各校･各自で責任を持つこと。

(4) ごみは各自で持ち帰ること。

(5) 補助員手当の支給があるので各校責任者の先生方は印鑑の持参をお願いします。

平成28年度北信高等学校総合体育大会卓球競技会

平成28年5月13日

南長野運動公園総合体育館

男子学校対抗

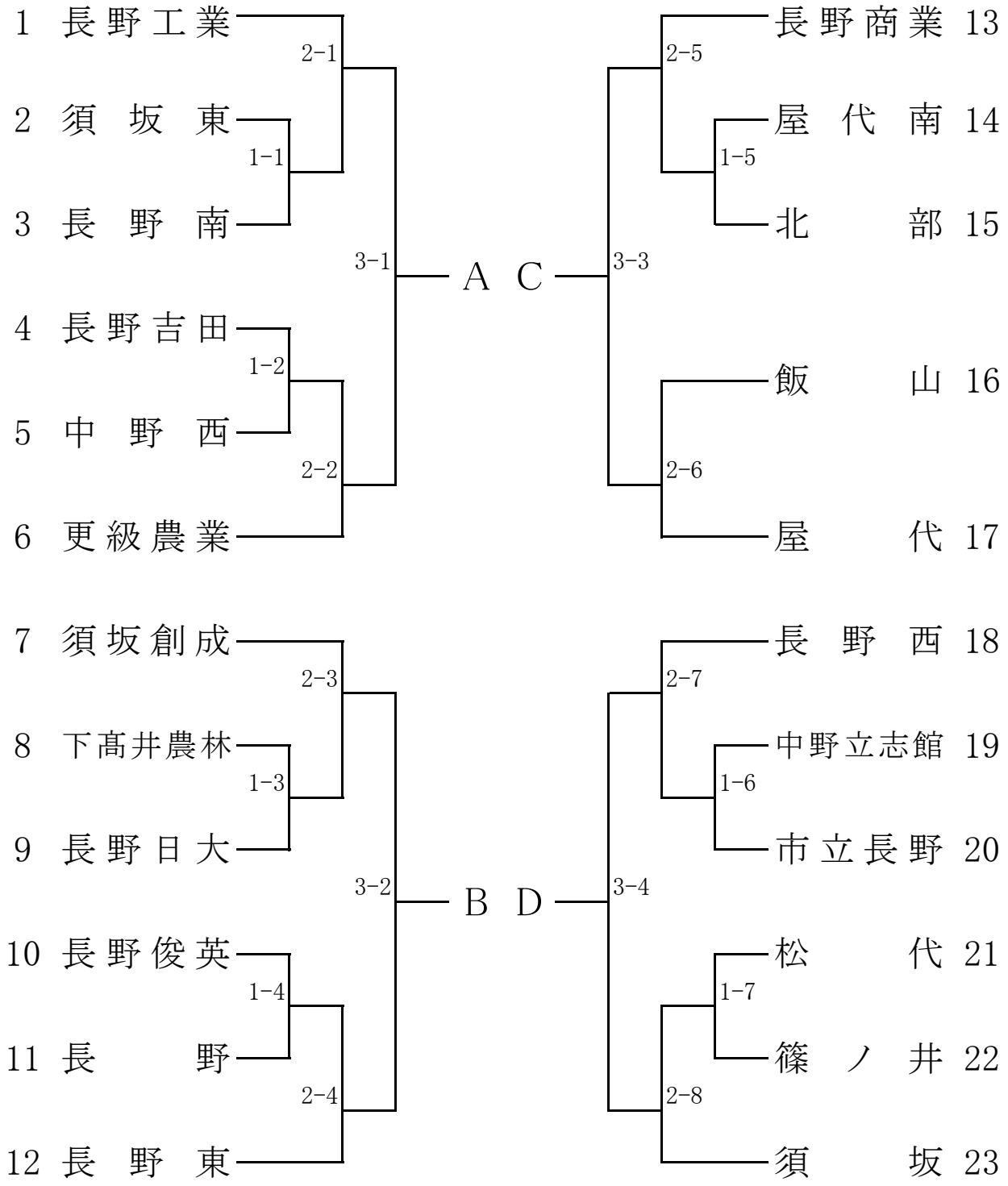

平成28年度北信高等学校総合体育大会卓球競技会

平成28年5月13日
南長野運動公園総合体育館

女子学校対抗

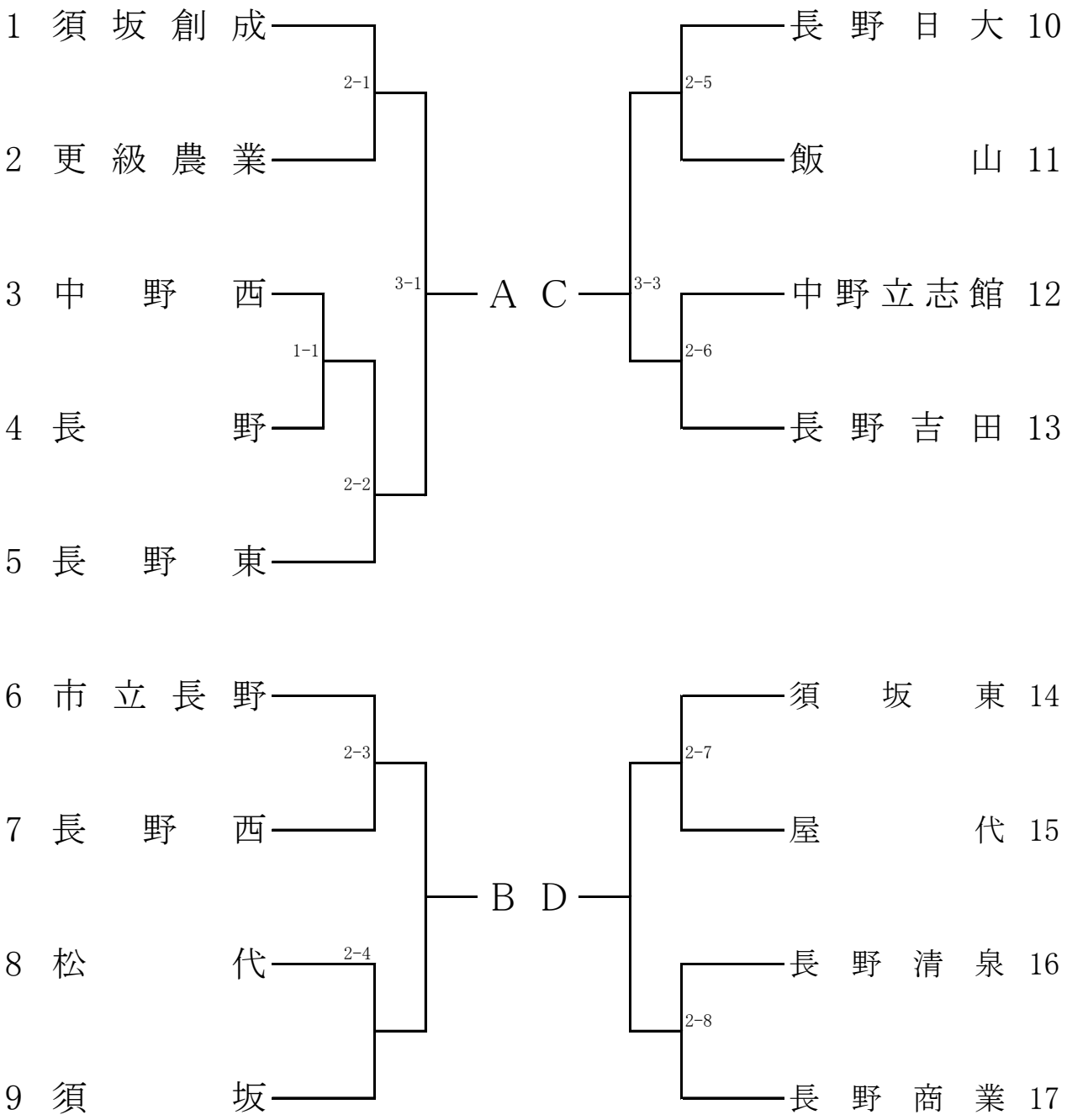

平成28年度北信高等学校総合体育大会卓球競技会
平成28年5月13日
南長野運動公園総合体育館

男子学校対抗決勝リーグ

決勝リーグ（1～4位決定）

					順位
A		－	－	－	
B	－		－	－	
C	－	－		－	
D	－	－	－		

男子学校対抗順位	
1位	
2位	
3位	
4位	
5位	
6位	
7位	
8位	

順位決定リーグ（5～8位決定）

					順位
A		－	－	－	
B	－		－	－	
C	－	－		－	
D	－	－	－		

女子学校対抗決勝リーグ

決勝リーグ（1～4位決定）

					順位
A		－	－	－	
B	－		－	－	
C	－	－		－	
D	－	－	－		

女子学校対抗順位	
1位	
2位	
3位	
4位	
5位	
6位	
7位	
8位	

順位決定リーグ（5～8位決定）

					順位
A		－	－	－	
B	－		－	－	
C	－	－		－	
D	－	－	－		

平成28年度北信高等学校総合体育大会卓球競技会

平成28年5月15日

南長野運動公園総合体育館

女子ダブルス

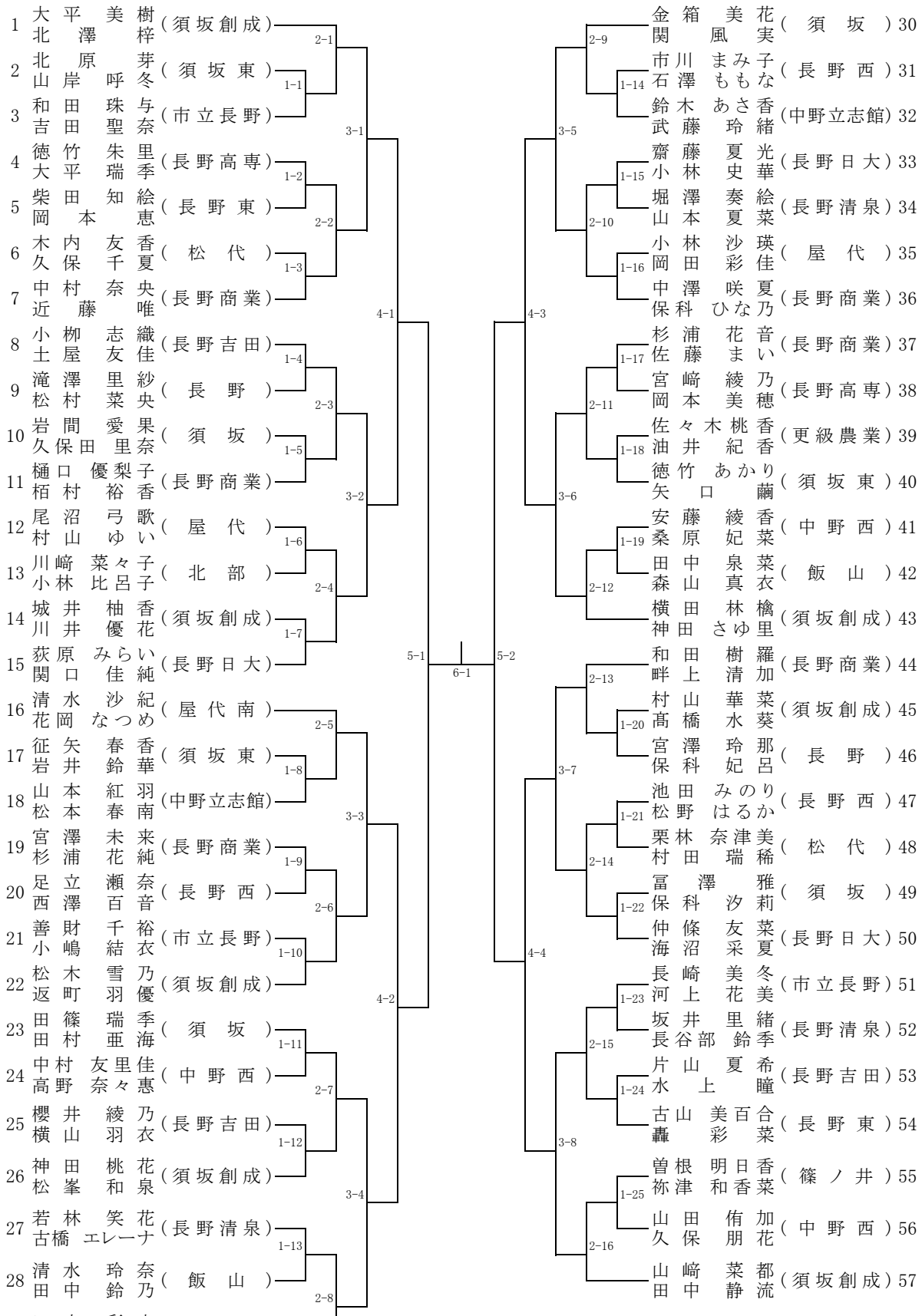

平成28年度北信高等学校総合体育大会卓球競技会

男子ダブルス (1)

1	西沢大輝 山崎啓	(長野工業)	1-1
2	三谷恭平 中村友哉	(長野東)	1-1
3	濱田悠貴 小澤一歩	(屋代)	1-2
4	唐沢清雅 清水俊輝	(篠ノ井)	1-2
5	霜田隼次 宮澤遼	(長野)	1-3
6	倉石拓弥 寺内謙太	(長野日大)	1-3
7	尾沼丈暢 大澤陸	(長野西)	1-4
8	山本晃大 原山塁	(更級農業)	1-4
9	宮下陽希 宮坂侑希	(北部)	1-5
10	斉藤航大 下倉弘暉	(長野高専)	1-5
11	春原銀河 神田尚史	(飯山)	1-6
12	清水芳紀 関漱也	(坂城)	1-6
13	町井響 小山田祥	(長野工業)	1-7
14	中村勇太 内田瞭	(須坂創成)	1-7
15	原弥麻人 福原志音	(須坂)	1-8
16	仲俣真実 丸山将生	(長野商業)	1-8
17	日向裕輝 大日方龍介	(須坂創成)	1-9
18	西村一輝 井上聖士	(屋代南)	1-9
19	宮津拓弥 廣瀬功侍	(中野西)	1-10
20	髙野裕人 長張永哉	(須坂)	1-10
21	大平悠斗 滝澤広野	(下高井農林)	1-11
22	安藤正寛 河本倖汰	(長野工業)	1-11
23	石井聡 成田遼介	(長野東)	1-12
24	伊藤航介 滝雄登	(屋代)	1-12
25	髙野拓己 島田泰地	(中野立志館)	1-13
26	太田蒼志 林恵実	(長野南)	1-13
27	金井隆典 大塚隆太	(長野日大)	1-14
28	小林春喜 白井弘悦	(北部)	1-14
29	山崎周 小林堯矢	(長野西)	1-15
30	清水皓紀 木戸蒼惟	(長野工業)	1-15
31	長谷川渉太 今井智暉	(長野南)	1-16
32	村田龍之介 山岸祥大	(須坂)	1-16
33	福原元太 松原海斗	(飯山)	1-17
34	権田凌 鴇澤啓太	(篠ノ井)	1-17
35	関幸太郎 中村圭佑	(長野西)	1-18
36	小林大河 西澤陵	(中野立志館)	1-18
37	龍堀巧 早川英佑	(長野)	1-19
38	清水健寛 片桐圭佑	(中野西)	1-19
39	浅川弘樹 田中慎志	(北部)	1-20
40	須賀泰成 塩入隼輔	(長野高専)	1-20
41	村松陸 田島一樹	(長野西)	1-21
42	小日向俊哉 平出善人	(須坂創成)	1-21
43	雨宮孝明 春原一天	(屋代南)	1-22
44	清水直樹 竹内祐輔	(長野俊英)	1-22
45	小野恭汰 竹内奏一朗	(長野工業)	1-23
46	碓田大樹 冨岡祐至	(長野日大)	1-23
47	宮下拓海 下條和宏	(更級農業)	1-24
48	樋口拓実 横田将至	(長野東)	1-24
49	北嶌聖記 鈴木大介	(屋代)	1-25
50	阿部翔太郎 穂刈雄飛	(須坂東)	1-25
51	櫻井玲 大塚万央	(長野商業)	1-26
52	田中悠真 藤沢頼雅	(須坂)	1-26
53	小西聖人 西澤潤	(松代)	1-27
54	上野一樹 石澤純	(飯山)	1-27
55	塚田憲太 宮前勇	(長野工業)	1-28
56	大蔵侑生 山田海斗	(長野高専)	1-28
57	平山夏海 村上祥一	(長野西)	1-29
58	工藤宏 近藤大樹	(屋代南)	1-29
59	大島涼 小林光希	(須坂創成)	1-30

2-1 / 2-2 / 2-3 / 2-4 / 2-5 / 2-6 / 2-7 / 2-8 / 2-9 / 2-10 / 2-11 / 2-12 / 2-13 / 2-14 / 2-15 / 2-16

3-1 / 3-2 / 3-3 / 3-4 / 3-5 / 3-6 / 3-7 / 3-8

4-1 / 4-2 / 4-3 / 4-4

5-1 / 5-2

6-1

平成28年5月15日

男子ダブルス(2)

南長野運動公園総合体育館

60 岡田和浩 村松悠己 (長野工業)
61 松尾悠真 東賢哉 (長野日大)
62 佐藤祐汰 唐沢晋矢 (篠ノ井)
63 水橋宇宙 上原萩 (須坂創成)
64 山嵜澪司 佐々木崚 (長野俊英)
65 橋本貴史 南畑翔一 (長野西)
66 北澤拓実 春原滉大 (長野南)
67 春原佑哉 山岸歩夢 (長野東)
68 永井景士郎 清水颯太 (須坂東)
69 青木友輔 山﨑雅貴 (飯山)
70 牛澤建人 堀鉱音 (長野商業)
71 東山侑太 土屋翔 (長野高専)
72 柴本恭佑 関口慶亮 (須坂)
73 石川修也 細野恭平 (長野工業)
74 山口滉波 中澤連太 (長野吉田)
75 加藤遼也 横川友也 (長野工業)
76 金井竜祐 藤沢優輝 (飯山)
77 山口凜太朗 倉島由 (長野高専)
78 茶鍋光希 佐藤一嵯 (北部)
79 倉島康平 坂田直哉 (長野西)
80 眞島隆一 日詰翔太 (屋代南)
81 大川竜の輔 髙田広登 (中野立志館)
82 松澤英樹 久保田和樹 (中野西)
83 佐藤智哉 穂刈雄太郎 (須坂創成)
84 牧峻晟 丸山航平 (長野)
85 久木原翔 北原亨 (屋代)
86 内山拓実 西澤翼空 (長野日大)
87 中村康希 山﨑和樹 (長野商業)
88 久保拓也 竹内恭平 (長野東)
89 赤堀樹 中村友洋 (須坂)

2-17 1-28 1-29 2-18 1-30 1-31 2-19 1-32 2-20 1-33 1-34 1-35 2-21 1-36 1-37 2-22 1-38 1-39 2-23 1-40 1-41 2-24

3-9 3-10 3-11 3-12 4-5 4-6 5-3 6-2 5-4 4-7 4-8 3-13 3-14 3-15 3-16

2-25 1-42 1-43 2-26 1-44 1-45 2-27 1-46 1-47 2-28 1-48 2-29 1-49 1-50 2-30 1-51 1-52 2-31 1-53 1-54 2-32

永泉良祐 飯塚佑樹 (長野工業) 90
市川雄飛 小林和真 (須坂) 91
酒田千大 鹿住朝陽 (長野西) 92
片桐大地 清水魁斗 (北部) 93
大屋博紀 堀内蓮太 (松代) 94
森啓太 永井秀 (屋代南) 95
河原田晃太 内藤優太 (長野東) 96
渡邉雅之 荒川裕樹 (更級農業) 97
岡澤敦志 上村雄大 (長野南) 98
熊谷滉一 堀内直己 (長野日大) 99
池田章太郎 宮沢陽真 (須坂創成) 100
島田正吾 野村和希 (中野西) 101
町田晶良 保科直生 (長野) 102
平林直人 林汰一 (屋代) 103
岩間悠成 柴本凛太朗 (須坂) 104
島田泰葉 山本龍斗 (屋代南) 105
小林晴太 五明開 (篠ノ井) 106
井上亮太 玉野井広治 (長野工業) 107
市川雄馬 山下真之介 (市立長野) 108
大澤拓海 山崎裕太 (中野西) 109
丸山泰知 山岸優雅 (須坂創成) 110
鈴木崚冴 髙山遼太 (飯山) 111
目黒勇輝 佐藤恵太 (長野工業) 112
宮川雄太 柳沢周 (屋代) 113
根岸達也 中瀬悠汰 (長野西) 114
佐藤佑紀 北沢圭翔 (中野立志館) 115
牛山航 小林樹生 (長野俊英) 116
畠中秀彰 近藤僚祐 (長野高専) 117
緑川意織 鎌倉将輝 (長野商業) 118

平成28年度北信高等学校総合体育大会卓球競技会
男子シングルス (1)

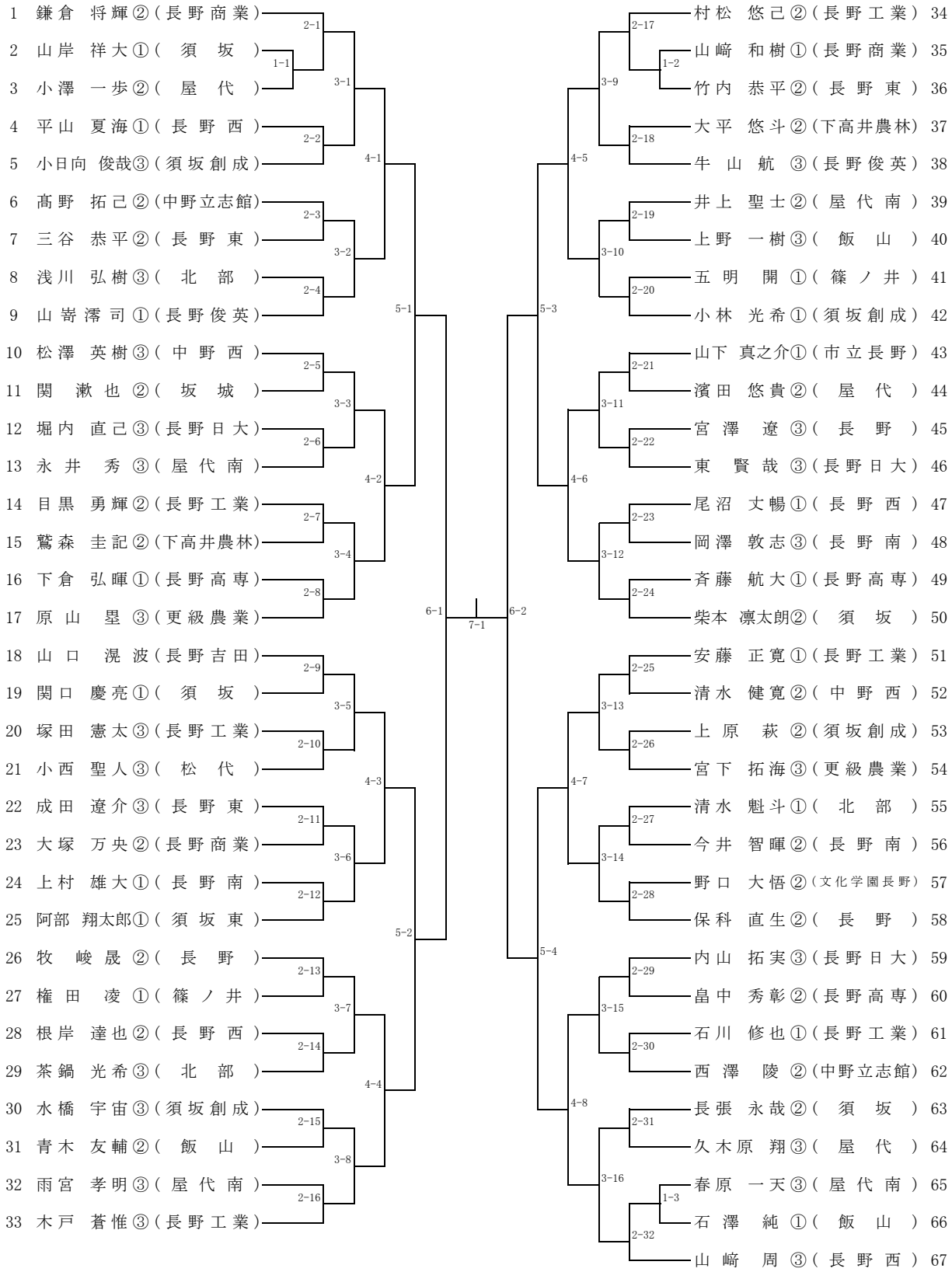

平成28年5月14日

男子シングルス(2)

南長野運動公園総合体育館

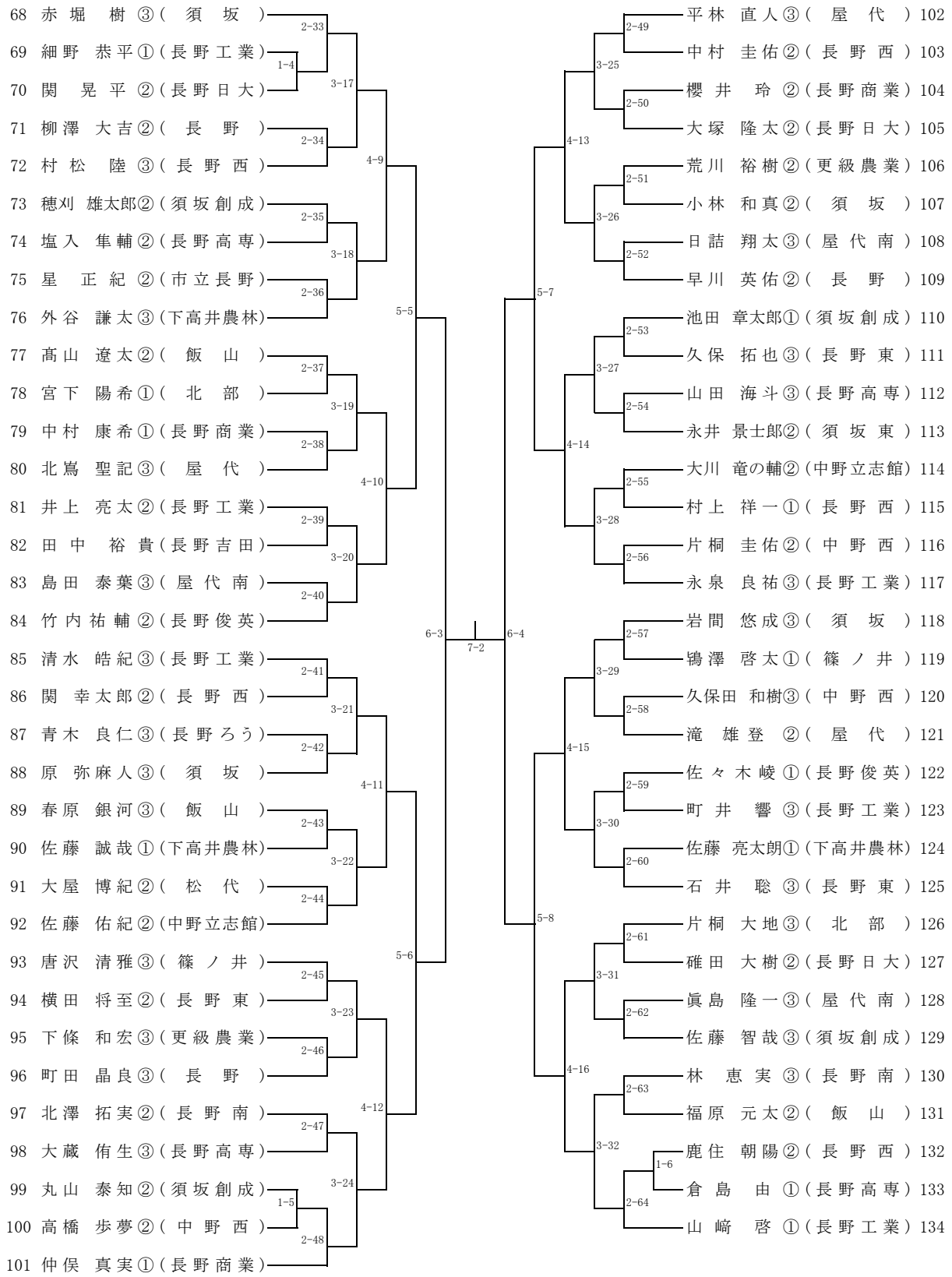

平成28年度北信高等学校総合体育大会卓球競技会
男子シングルス(3)

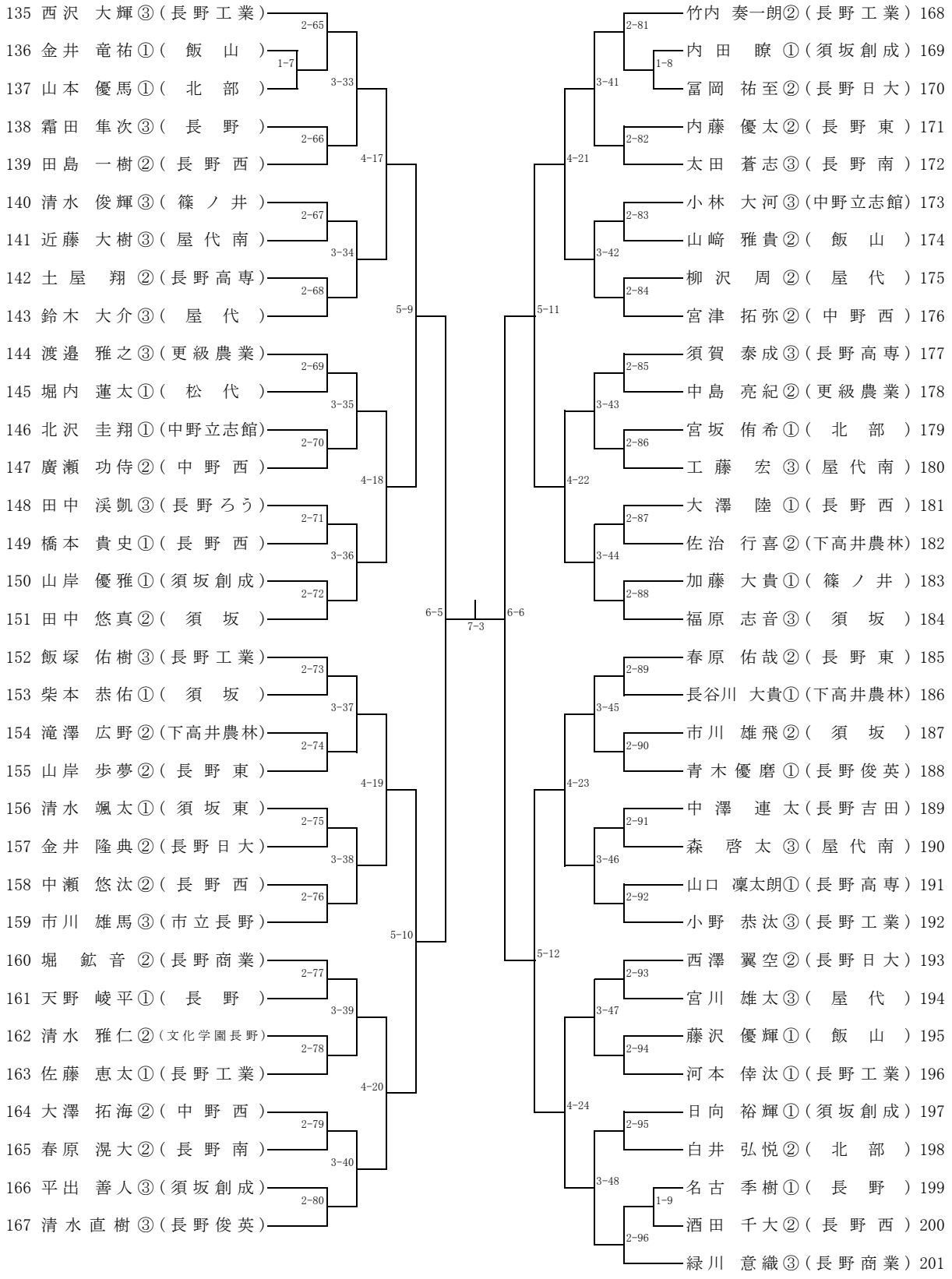

平成28年5月14日

男子シングルス(4)

南長野運動公園総合体育館

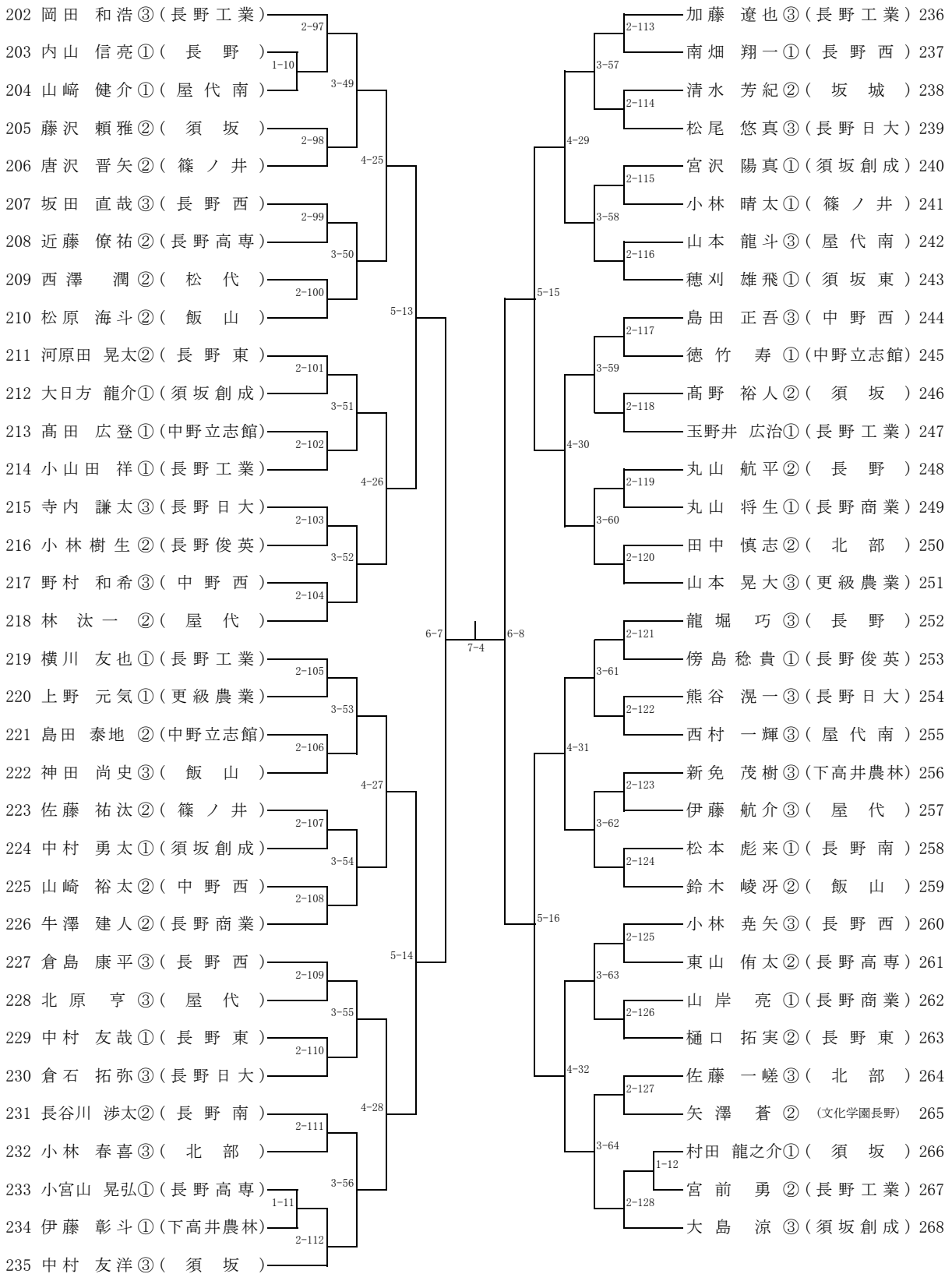

平成28年度北信高等学校総合体育大会卓球競技会

女子シングルス(1)

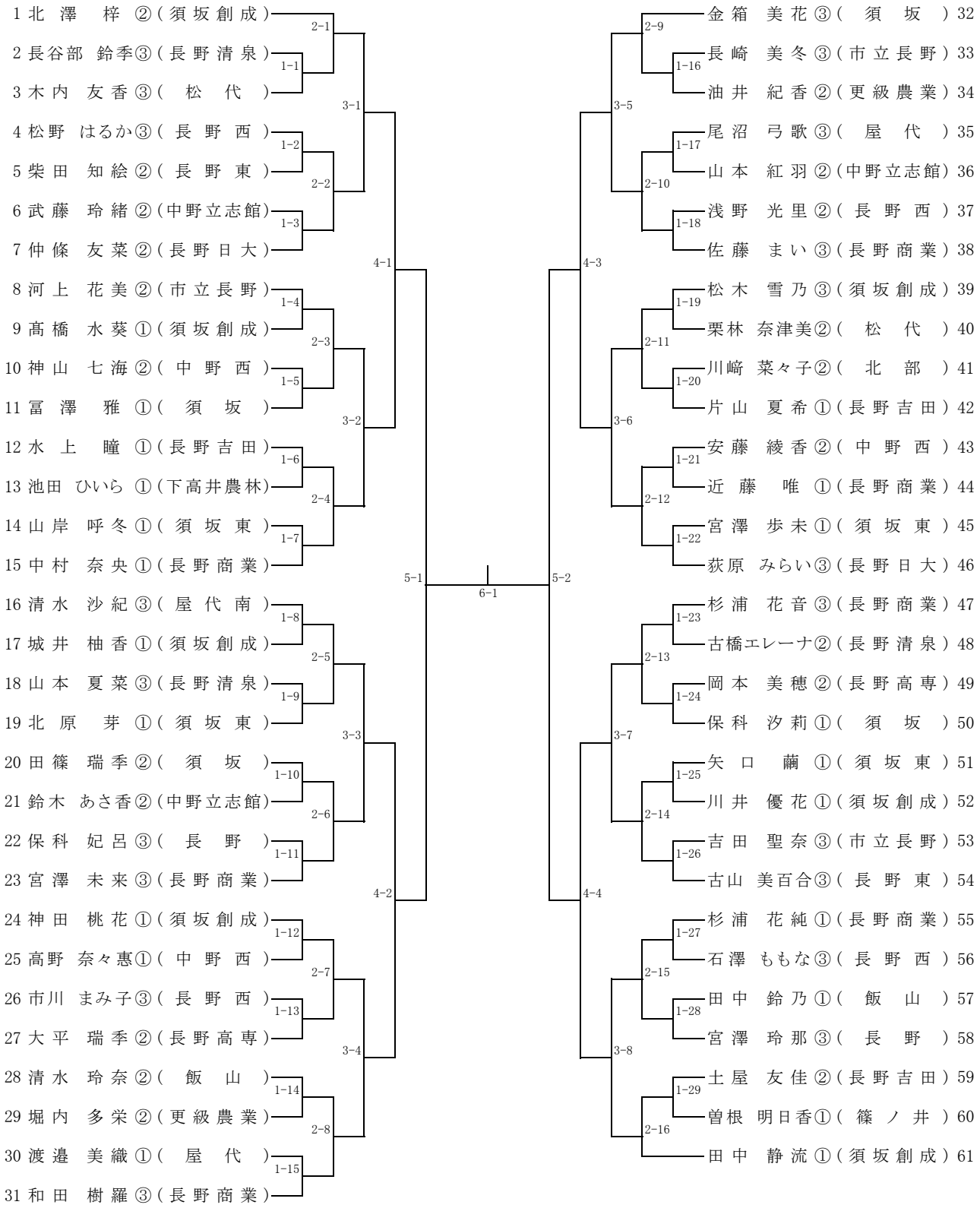

平成28年5月14日

南長野運動公園総合体育館
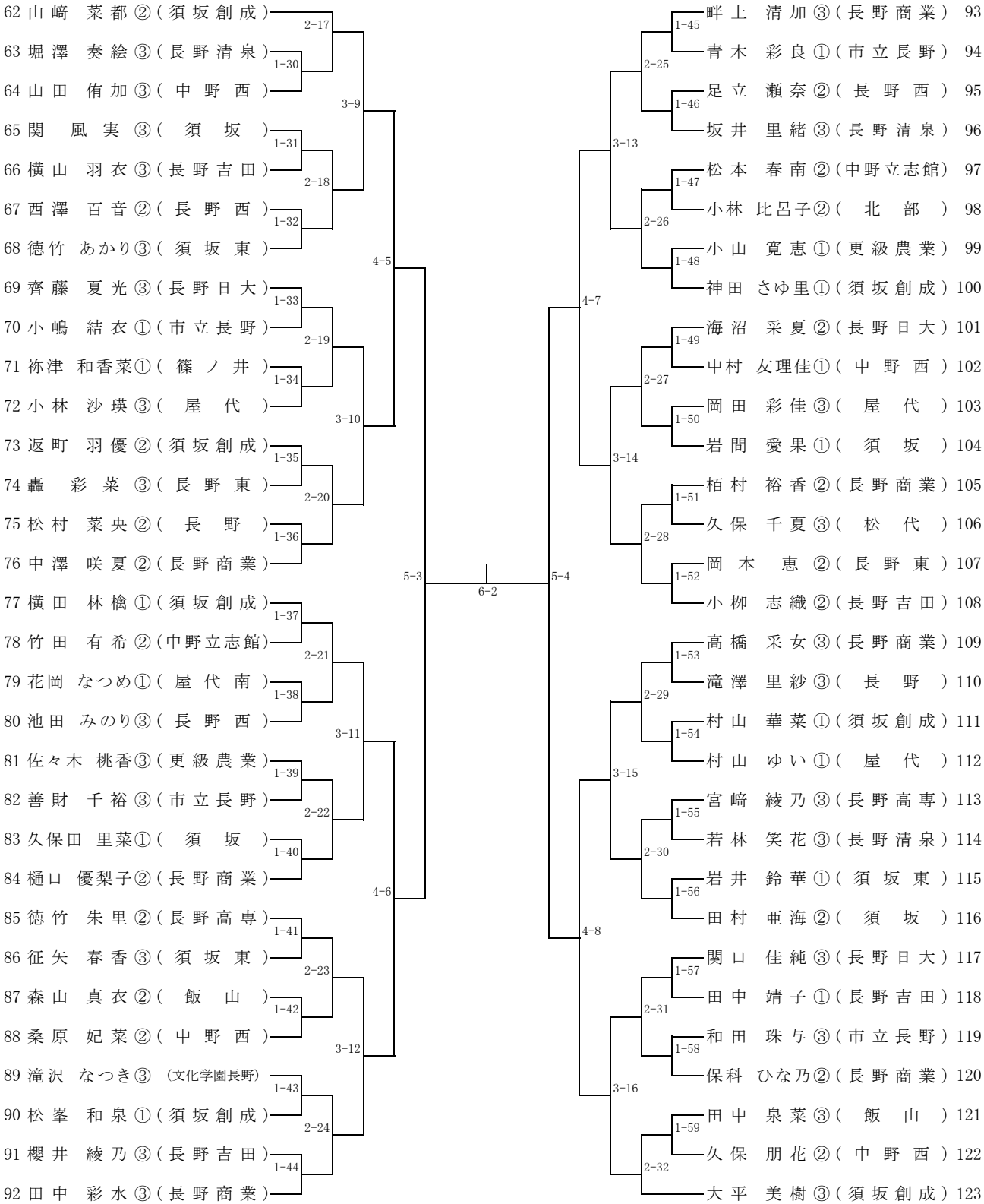
女子シングルス(2)