平成21年度国民体育大会卓球競技北信地区予選
平成21年4月18日
千曲市戸倉体育館

男子シングルス (1)

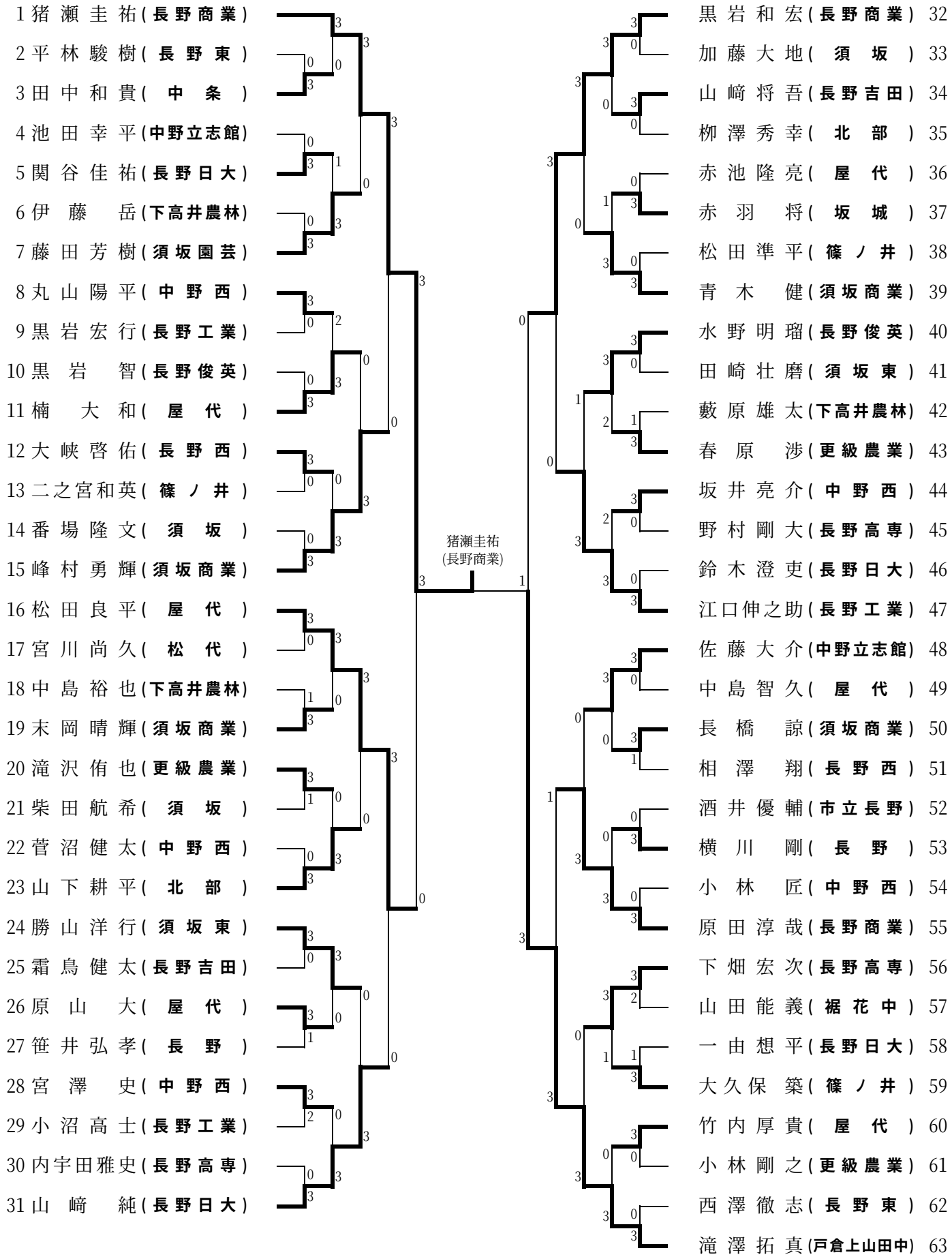

平成21年度国民体育大会卓球競技北信地区予選
平成21年4月18日
千曲市戸倉体育館

男子シングルス (2)

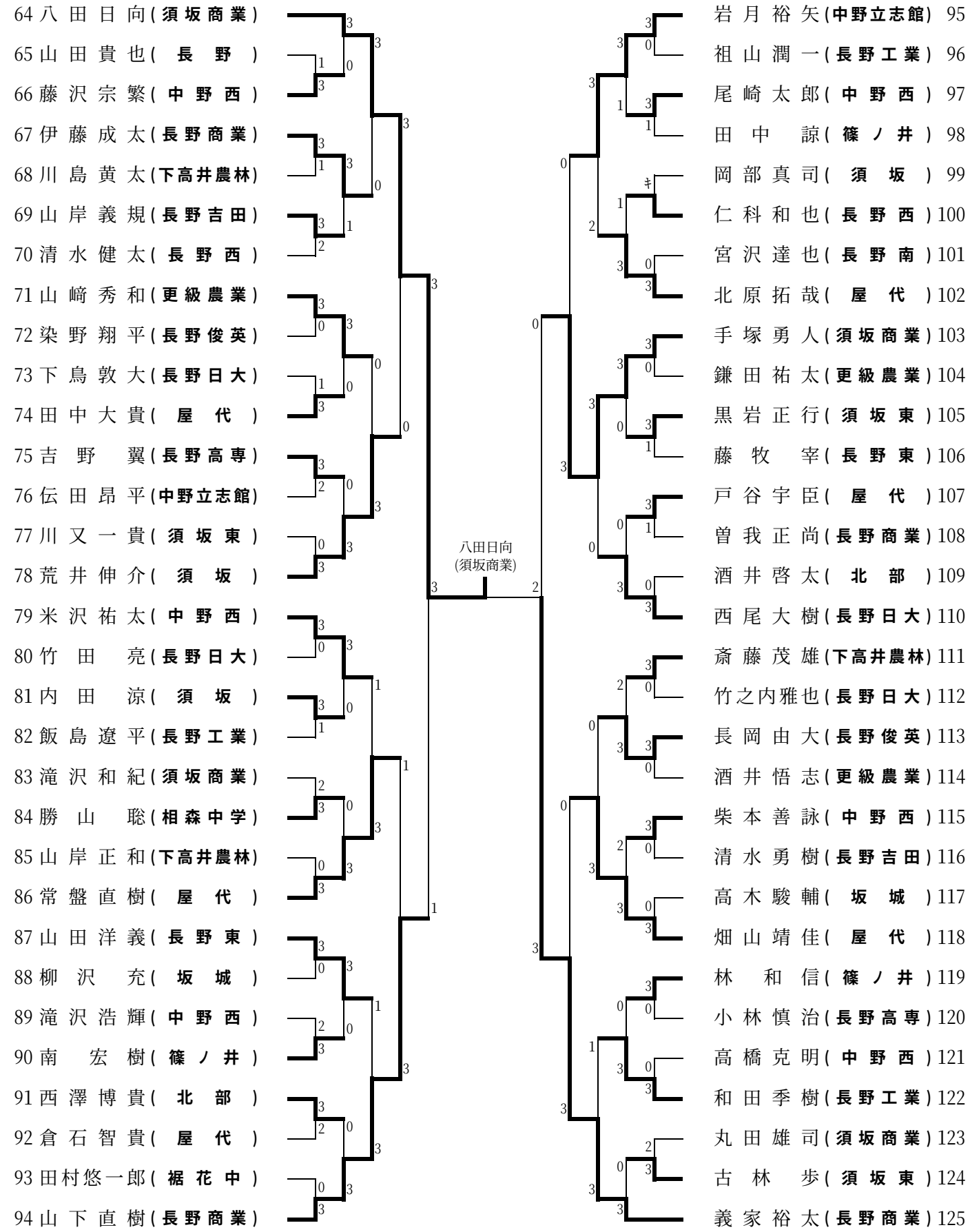

1 猪瀬圭祐(長野商業)	3	準決勝	1	八田日向(須坂商業) 64

平成21年度国民体育大会卓球競技北信地区予選
平成21年4月18日
千曲市戸倉体育館

男子シングルス (3)

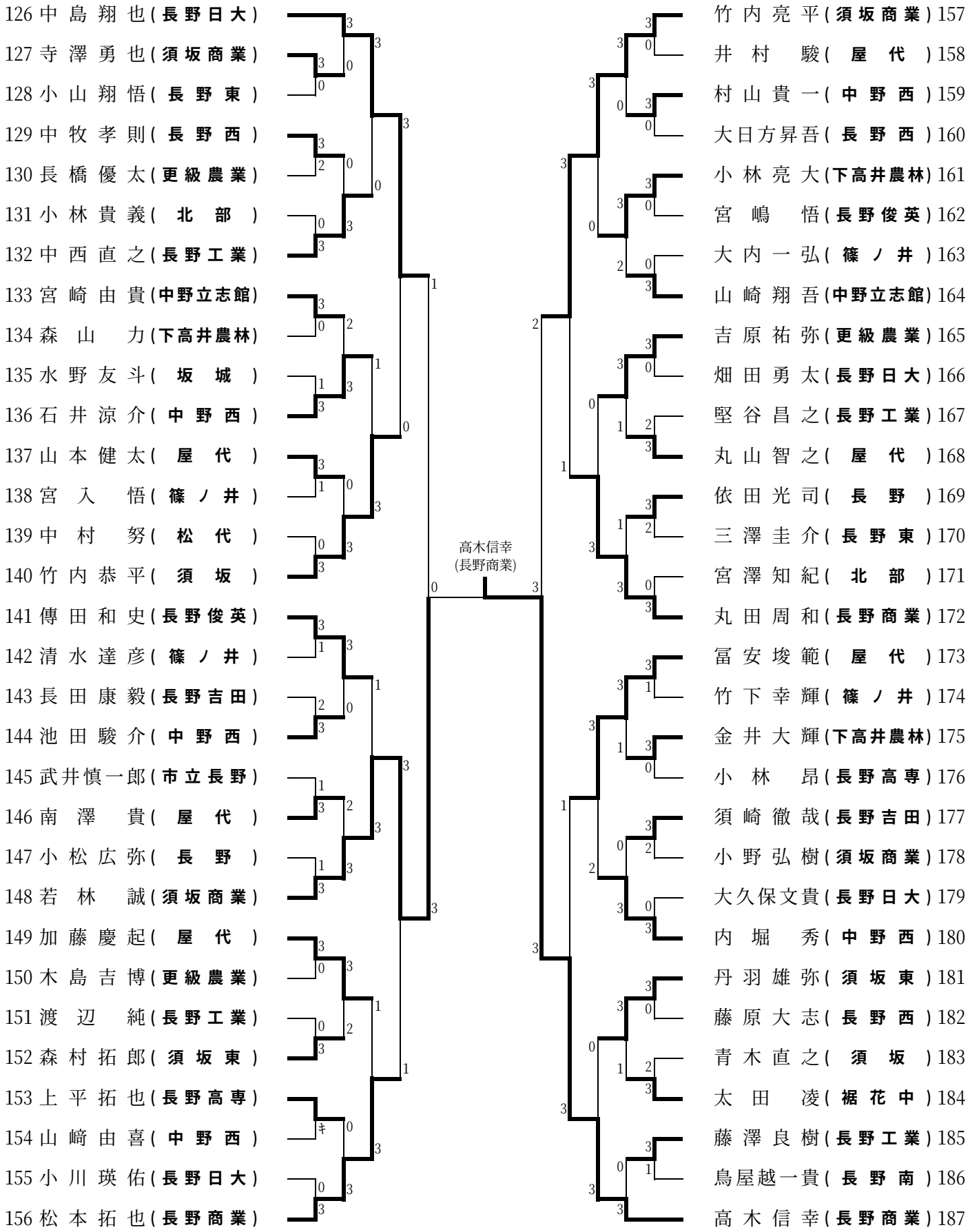

187 高木信幸(長野商業)	3	準決勝	0	宮澤拓見(須坂商業)234

平成21年度国民体育大会卓球競技北信地区予選
平成21年4月18日
千曲市戸倉体育館

男子シングルス (4)

188 鈴木英介(屋代)
189 小田切祐真(下高井農林)
190 高木将志(松代)
191 栗林潤(長野南)
192 河田拓真(篠ノ井)
193 久保寺孝(長野商業)
194 牛澤廉(裾花中)
195 戸谷勇基(須坂東)
196 清水翔太(須坂商業)
197 高沢翼(長野俊英)
198 岡部亮也(長野日大)
199 古澤佑恭(長野東)
200 北原史也(須坂)
201 田尻智康(中野西)
202 岩本将哉(中野立志館)
203 松島卓宏(長野商業)
204 荒井誠(長野俊英)
205 飯島悠介(屋代)
206 宮澤聡史(長野吉田)
207 小林峻(北部)
208 山際翔(長野日大)
209 小林修人(長野工業)
210 山口翼(中野西)
211 吉池雅志(須坂商業)
212 前多俊毅(須坂)
213 吉田宏樹(屋代)
214 黒木鷹(長野西)
215 湯本貴之(相森中学)
216 大野昭太(更級農業)
217 佐々木雅人(長野日大)
218 清水孝貴(長野高専)

宮澤拓見
(須坂商業)

219 森山雄大(飯山北)
220 小山和也(長野俊英)
221 下田真大(中野西)
222 常田晃平(更級農業)
223 牧野晋弥(長野東)
224 柴本譲(中野立志館)
225 高橋耕平(須坂)
226 原田潤一(長野工業)
227 大久保利亮(屋代)
228 山崎康直(中野西)
229 阿部庸(長野日大)
230 小林拓登(北部)
231 滝沢翔平(篠ノ井)
232 斉藤秀旭(長野西)
233 月岡瑞輝(下高井農林)
234 宮澤拓見(須坂商業)
235 上原慎矢(長野)
236 岡本遼(屋代)
237 内山武蔵(須坂東)
238 横田聡(須坂商業)
239 吉池央行(長野吉田)
240 小松優貴(長野日大)
241 宮川駿(長野高専)
242 川島拓也(篠ノ井)
243 山浦峻(坂城)
244 中島裕太(更級農業)
245 伊藤綾汰(中条)
246 込山元晴(市立長野)
247 手塚裕太(長野工業)
248 小出貴浩(中野西)
249 西澤健太(長野商業)

1	猪瀬圭祐(長野商業)	3	決勝	1	高木信幸(長野商業) 187

平成21年度国民体育大会卓球競技北信予選

平成21年4月18日

千曲市戸倉総合体育館

女子シングルス (1)

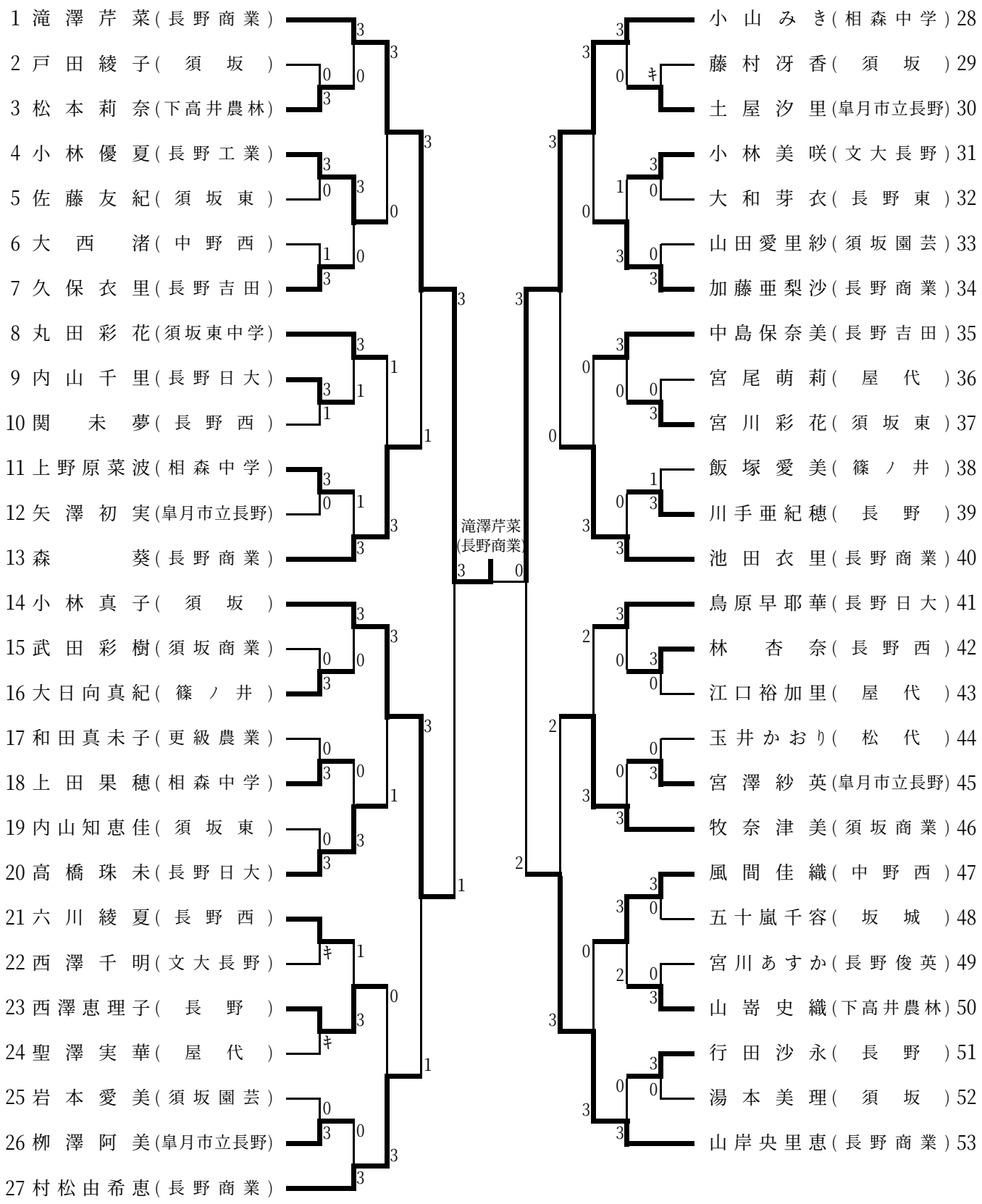

平成21年度国民体育大会卓球競技北信予選

平成21年4月18日

千曲市戸倉総合体育館

女子シングルス (2)

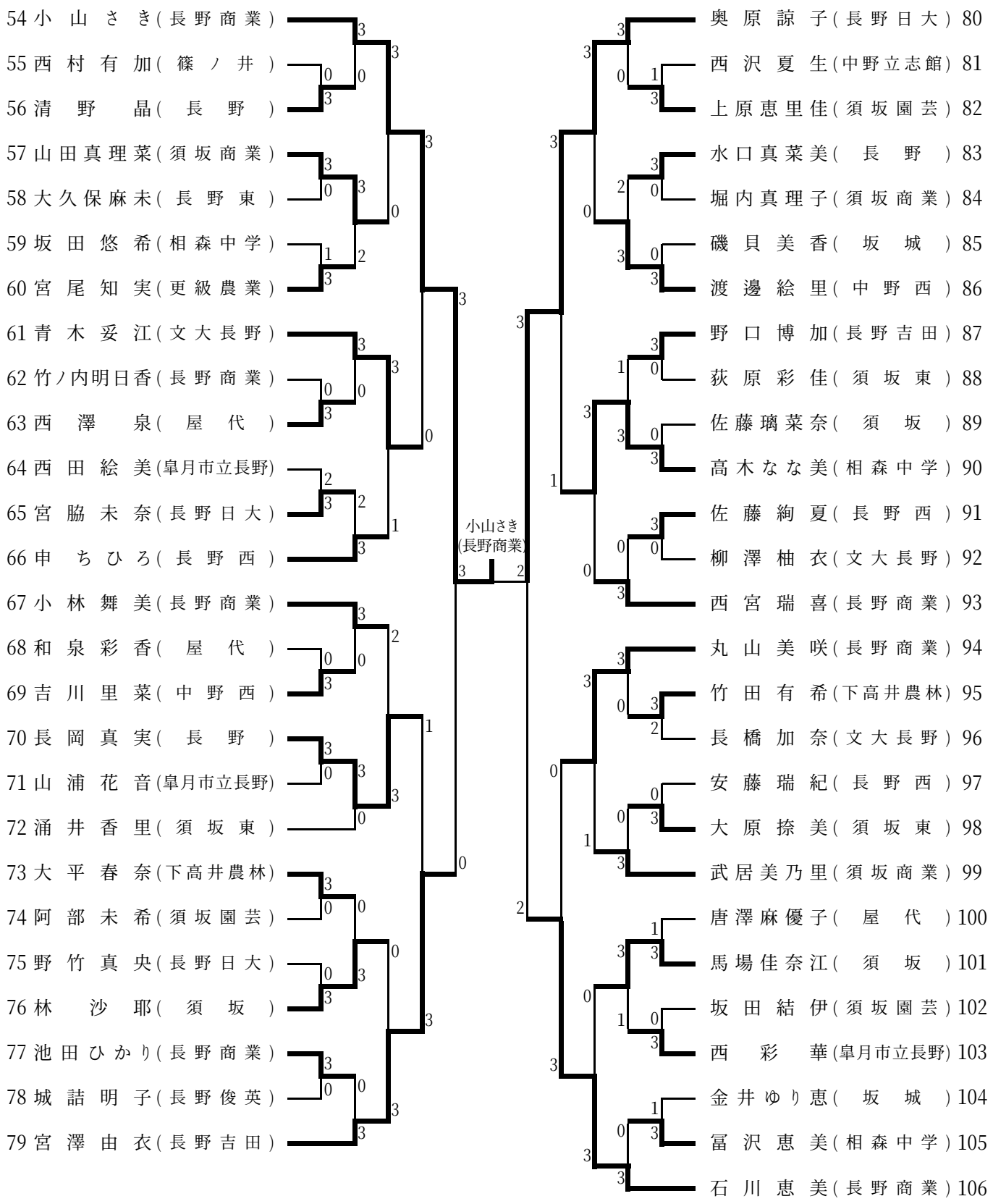

1 滝澤芹菜(長野商業)	3	決勝	1	小山さき(長野商業)	54