令和4年度
長野県高等学校総合体育大会
卓　球　競　技

プログレス

北　信　大　会

前進しよう・向上しよう・飛躍しよう

日　程　　5月7日（土）　8:00開場　8:30受付　8:40～9:40練習
8:45監督会議　9:45開会式　10:15競技開始
【男子ダブルス・女子シングルス】～決勝まで

5月8日（日）　8:00開場　8:10受付　8:20～9:20練習
9:30諸連絡　9:50競技開始
【男女学校対抗】～決勝まで

5月9日（月）　8:00開場　8:10受付　8:20～9:20練習
9:30諸連絡　9:50競技開始
【男子シングルス・女子ダブルス】～決勝まで

会　場　　南長野運動公園体育館

主　催　　北信高等学校体育連盟
長野県高等学校体育連盟
長野県教育委員会

主　管　　北信高等学校体育連盟卓球専門部
長野県高等学校体育連盟卓球専門部

北信高体連ホームページ
http://hokusin.ngn-hssp.org/

北信高体連卓球専門部ホームページ
http://hokushin-tt.sakura.ne.jp/

北信高体連卓球専門部問合せ先
長野商業高等学校　小宮　大　TEL026-234-1265

大　会　役　員

（順不同）

大会長	新津　英人（中野立志館校長）	
副大会長	羽山　功（須坂創成校長）	菅沼　尚（市立長野校長）
	濱　勝彦（篠ノ井校長）	
会場長	三澤　秀樹（長野商業校長）	
大会委員長	矢野　清隆（中野立志館）	
大会副委員長	小宮　大（長野商業）	

競　技　役　員

競技委員長	小宮　大（長野商業）	
総務委員長	湯本　晃（長野俊英）	
審判委員長	塚田　博文（長野工業）	
進行委員長	宮尾　勝典（須坂創成）	
進行委員	千村　正純（飯山）	降幡　瑞貴（屋代南）
	和田　早悠里（中野立志館）	柳澤　学（市立長野）
	倉島　大飛（学園長野）	竹村　ゆかり（長野）
	手塚　理実（長野）	田村　直洋（須坂）
記録委員長	中村　光希（長野清泉）	
記録委員	池田　勇人（長野工業）、中村　昌成（長野商業）	
救護・会場委員長	佐藤　拓哉（中野西）	
補助員・審判員	中野西　須坂創成　長野商業　長野工業　長野俊英　屋代　長野日大	

式　次　第

開会式	1 開式のことば		
	2 開会宣言	競技委員長	小宮　大
	3 優勝杯返還（新人戦優勝）	男子学校対抗	長野工業
		女子学校対抗	中野西
		男子ダブルス	大池・竹内組（長野工業）
		女子ダブルス	塚田・飯沼組（中野西）
		男子シングルス	田口　雅也（長野工業）
		女子シングルス	塚田　桜姫（中野西）
	4 会場長挨拶	長野商業高校校長	三澤　秀樹
	5 競技上の注意	審判長	塚田　博文
	6 進行上の注意	進行委員長	宮尾　勝典
	7 選手宣誓	前回男子優勝校	大池　俊魁（長野工業）
	8 閉式のことば		
	9 連絡		
表彰式	1 成績発表	審判長	塚田　博文
	2 表彰	会場長	三澤　秀樹
	3 閉会宣言	競技委員長	小宮　大

令和4年度長野県高等学校総合体育大会卓球競技　北信大会実施要項

1 主　　催　　北信高等学校体育連盟
長野県高等学校体育連盟
長野県教育委員会

2 主　　管　　北信高等学校体育連盟卓球専門部
長野県高等学校体育連盟卓球専門部

3 大会日程

月日・曜	時　間	内　　容
5/7(土)	8:00	開　館　　【南長野運動公園体育館】
	8:00～ 9:40	準備・受付・練習
	8:45～ 9:15	監督会議
	9:45～ 10:00	開会式
	10:15～	**男子ダブルス・女子シングルス1回戦～決勝まで** (25台)
5/8(日)	8:00	開　館　　【南長野運動公園体育館】
	8:00～ 9:50	準備・練習・諸連絡
	9:50～	**男女学校対抗1回戦～決勝まで** (25台)
5/9(月)	8:00	開　館　　【南長野運動公園体育館】
	8:00～ 9:50	準備・練習・諸連絡
	9:50～	**男子シングルス・女子ダブルス1回戦～決勝まで**
	16:00～16:30	後片付け
	16:30～16:45	閉会式　解　散 (25台)

4 競　　技

(1) 競技上の注意　◇ルールの徹底　◇学校対抗におけるオーダーミス　◇染色・脱色等の禁止
◇ユニフォームは、ダブルス、団体に出場する選手は、同一のものを着用する。
ただし、揃わない場合は審判長に申し出ること。

(2) 競技方法　全種目　5ゲームマッチ、トーナメント方式（学校対抗は順位決定戦あり）

(3) 学校対抗　① 監督は当該校の職員及び登録された外部指導者とする。（役職者章をつけること）
② 選手登録数は4～7名とする。選手変更は監督会議までに競技委員長に申し出ること。
③ 勝敗は4～6名による1ダブルス4シングルス(下記)の5試合、3点先取。
④ 試合順序は次の通りとする。但し、1番と2番で3番のD(ダブルス)を組むことはできない。
なお、シングルス出場は1試合に1回のみ。
1番ｼﾝｸﾞﾙｽ　2番ｼﾝｸﾞﾙｽ　3番ﾀﾞﾌﾞﾙｽ　4番ｼﾝｸﾞﾙｽ　5番ｼﾝｸﾞﾙｽ
⑤ 外国人留学生は1試合に、シングルス又はダブルスに1回のみ出場できる。
⑥ 卓球台は原則2台使用する。
⑦ 副審は学校対抗登録メンバーより選出する。（4名の学校は補助員を本部から連れていく）

(4) 個　人　戦　シングルス・ダブルスのアドバイザーは、当該校のエントリーされた監督・選手に限る。

5 審判補助員　中野西　須坂創成　長野商業　長野工業　長野俊英　屋代　長野日大
＊審判コートは大会当日指示します。

6 練習コート割り　　北信高体連卓球専門部ホームページに別途掲載します

7 県大会について 長野県立武道館（佐久市） 5月27日(金)～29日(日) ※監督会議27日(金)10:30～

(1) 出場枠　学校対抗　　男女各8チーム

ダブルス　　男女各12組(1校4組以内)

シングルス　男女各16名(1校8名以内)

(2) 申込み　① 当大会終了時までに、参加申込書と参加料1,000円を添えて申し込み手続きをすること。

② 宿泊については、各学校で対応すること。

8 その他

(1) 棄権が生じた場合は、棄権届を専門委員長宛に提出のこと。

(2) 審判は、団体戦は主審を補助員、副審は対戦校より選出し、個人戦は敗者審判制とする。

(3) 貴重品の管理は、各校・各自で責任を持つこと。

(4) ごみは各自で持ち帰ること。

(5) 競技時以外は必ず全員マスク着用、こまめな手洗い、手指消毒を徹底する。

(6) 昼食をとる場合は周囲の人と1m以上の距離をとり、対面を避け、会話をしないことを徹底する。

令和4年度長野県高等学校総合体育大会卓球競技　北信大会

令和4年5月8日（日）

南長野運動公園体育館

男子学校対抗

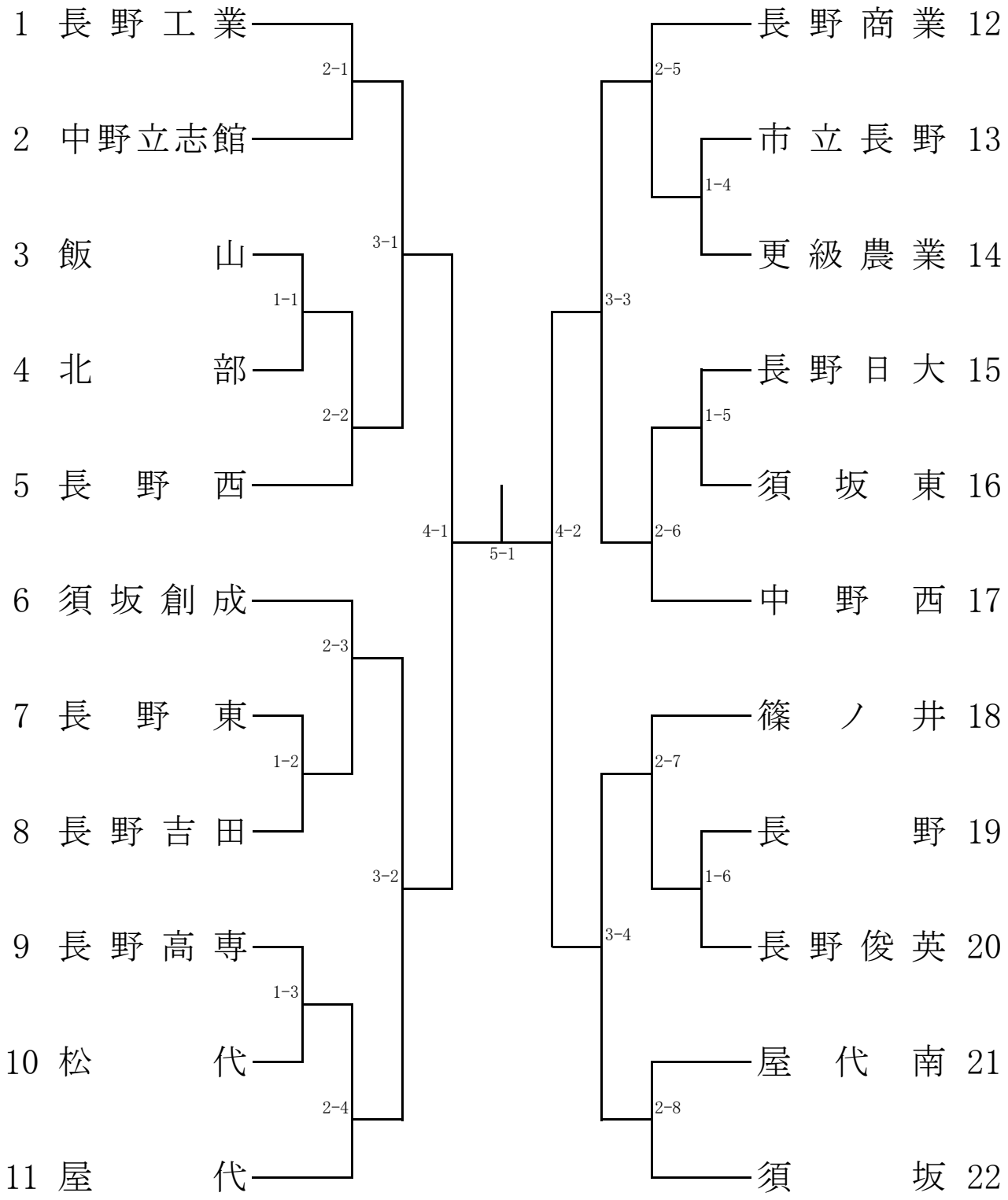

令和4年度長野県高等学校総合体育大会卓球競技　北信大会

令和4年5月8日（日）
南長野運動公園体育館

女子学校対抗

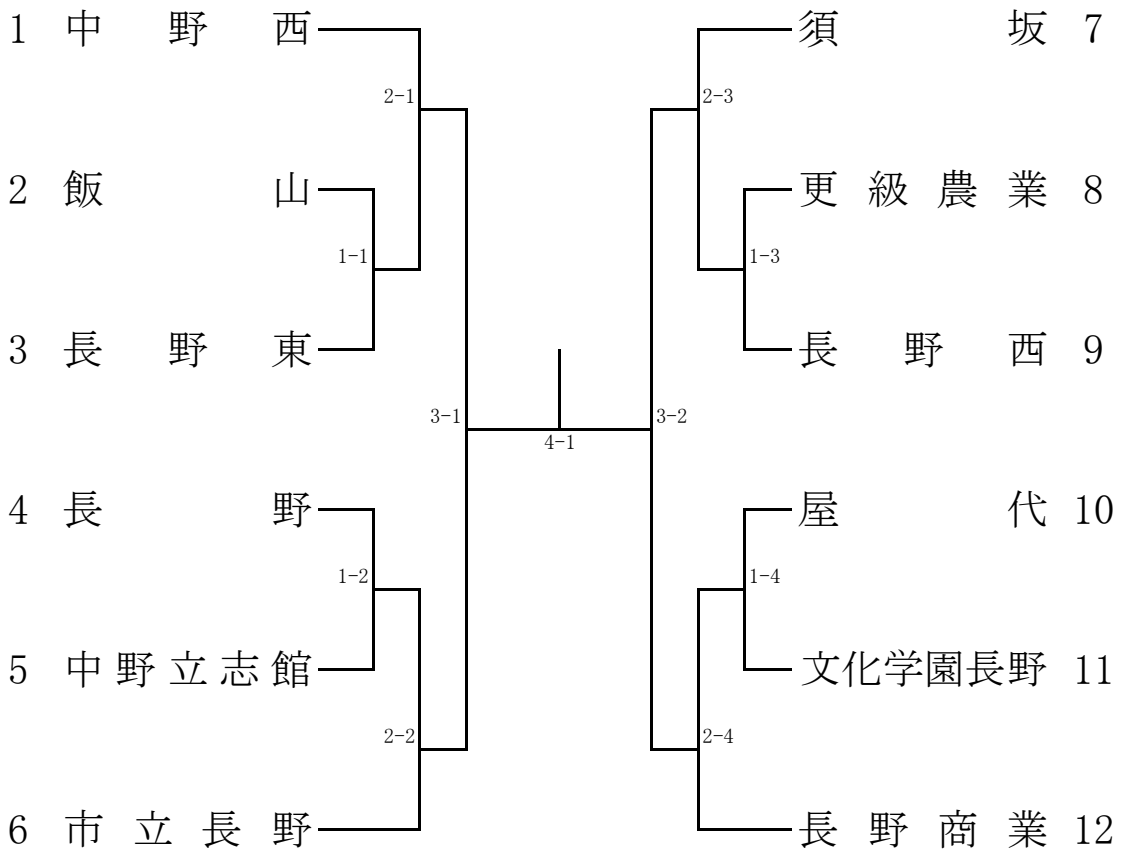

令和4年度長野県高等学校総合体育大会卓球競技　北信大会

令和4年5月8日（日）
南長野運動公園体育館

男子学校対抗3位決定戦

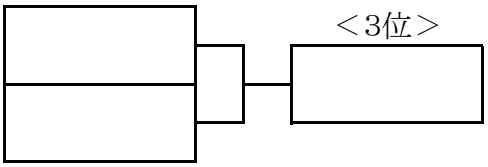

男子学校対抗5～8位決定戦

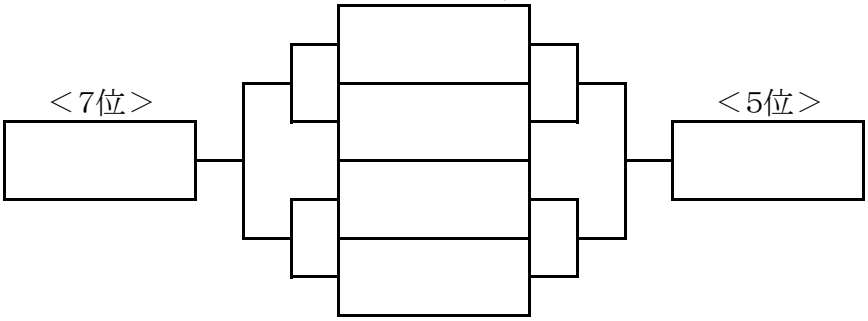

男子学校対抗順位	
1位	
2位	
3位	
4位	
5位	
6位	
7位	
8位	

女子学校対抗3位決定戦

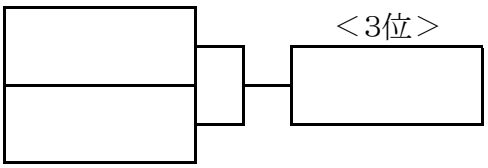

女子学校対抗5～8位決定戦

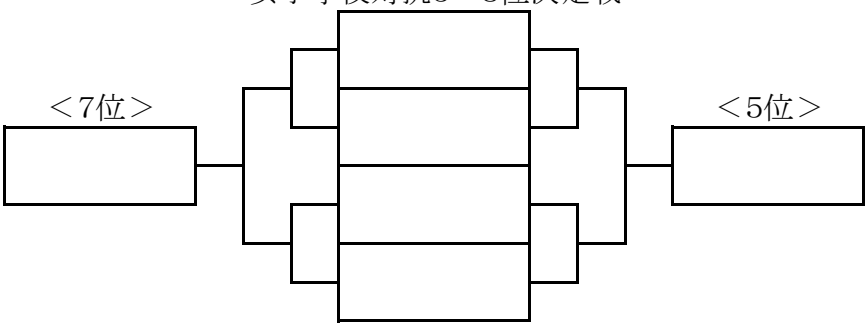

女子学校対抗順位	
1位	
2位	
3位	
4位	
5位	
6位	
7位	
8位	

令和4年度長野県高等学校総合体育大会卓球競技　北信大会

令和4年5月9日(月)
南長野運動公園体育館

女子ダブルス

1	塚田　桜姫 飯沼　愛琉	(中野西)	
2	大山　佳弥乃 小倉　友乃	(須坂東)	
3	堀　みひろ 佐藤　凛果	(長野)	
4	大垣　優衣 渡辺　恋花	(長野西)	
5	髙木　望愛 島田　姫奈	(長野商業)	
6	塩入　美輝 大谷　彩日	(屋代)	
7	藤澤　ももか 久保田　藍里	(飯山)	
8	西沢　沙羅 松山　采由	(市立長野)	
9	藤澤　光里 左澤　蕗果	(中野西)	
10	亀田　向日葵 松本　遥	(須坂)	
11	平井　沙英 眞木　さやな	(長野)	
12	小田切　美空 深谷　愛美	(文化学園長野)	
13	嘉部　有紗 湯本　愛未	(中野立志館)	
14	吉澤　莉子 和田　麻帆	(長野西)	
15	大塚　有紗 関　碧渚	(中野西)	
16	中島　彩伽 松井　咲奈	(須坂)	
17	山口　誉 湯本　遥華	(中野西)	
18	田中　志歩 中村　璃香	(屋代)	
19	浦野　朱里 林　幸那	(長野東)	
20	関　暁穂 竜野　結衣	(長野商業)	
21	相澤　舞花 倉島　杏衣	(須坂)	
22	久保田　果音 青木　優菜	(長野西)	
23	髙橋　侑里 峯村　亜希	(中野立志館)	
24	水出　伊織 工藤　舞子	(屋代)	
25	太田　悠月 上野　咲稀	(中野西)	
26	本多　未来 小野　桃楓	(長野商業)	
27	上野　菜々美 平田　亜衣里	(長野東)	
28	竹内　佑菜 遠藤　玲菜	(中野西)	
29	芳川　美愛 白川　和花	(下高井農林)	
30	根岸　香 伊藤　沙姫	(市立長野)	
31	保科　里桜 峰村　菜々子	(中野西)	
32	大島　有織菜 田畑　真希	(市立長野)	
33	山本　帆乃香 宮本　楓子	(須坂)	
34	田中　志歩 傳田　結菜	(飯山)	
35	岡澤　由奈 土屋　結加	(長野西)	
36	山﨑　あかり 金子　優來	(中野西)	
37	村木　遥 塩野崎　歩未	(須坂)	
38	竹中　見有 寺島　優衣	(文化学園長野)	
39	大井　柊 大矢　楓	(長野)	
40	池内　果朋 堀金　明花	(長野商業)	

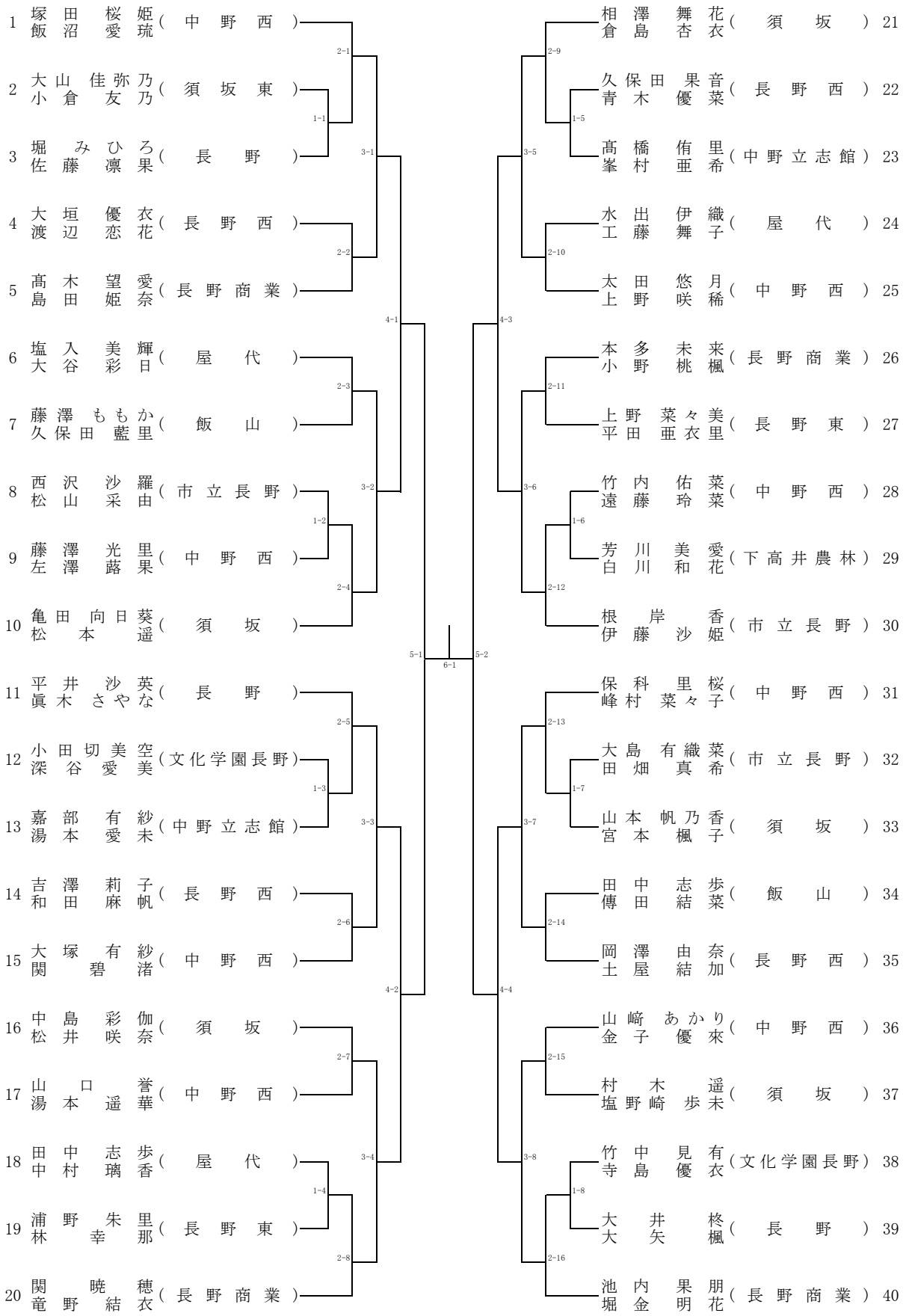

令和4年度長野県高等学校総合体育大会卓球競技　北信大会

令和4年5月7日（土）
南長野運動公園体育館

男子ダブルス（1）

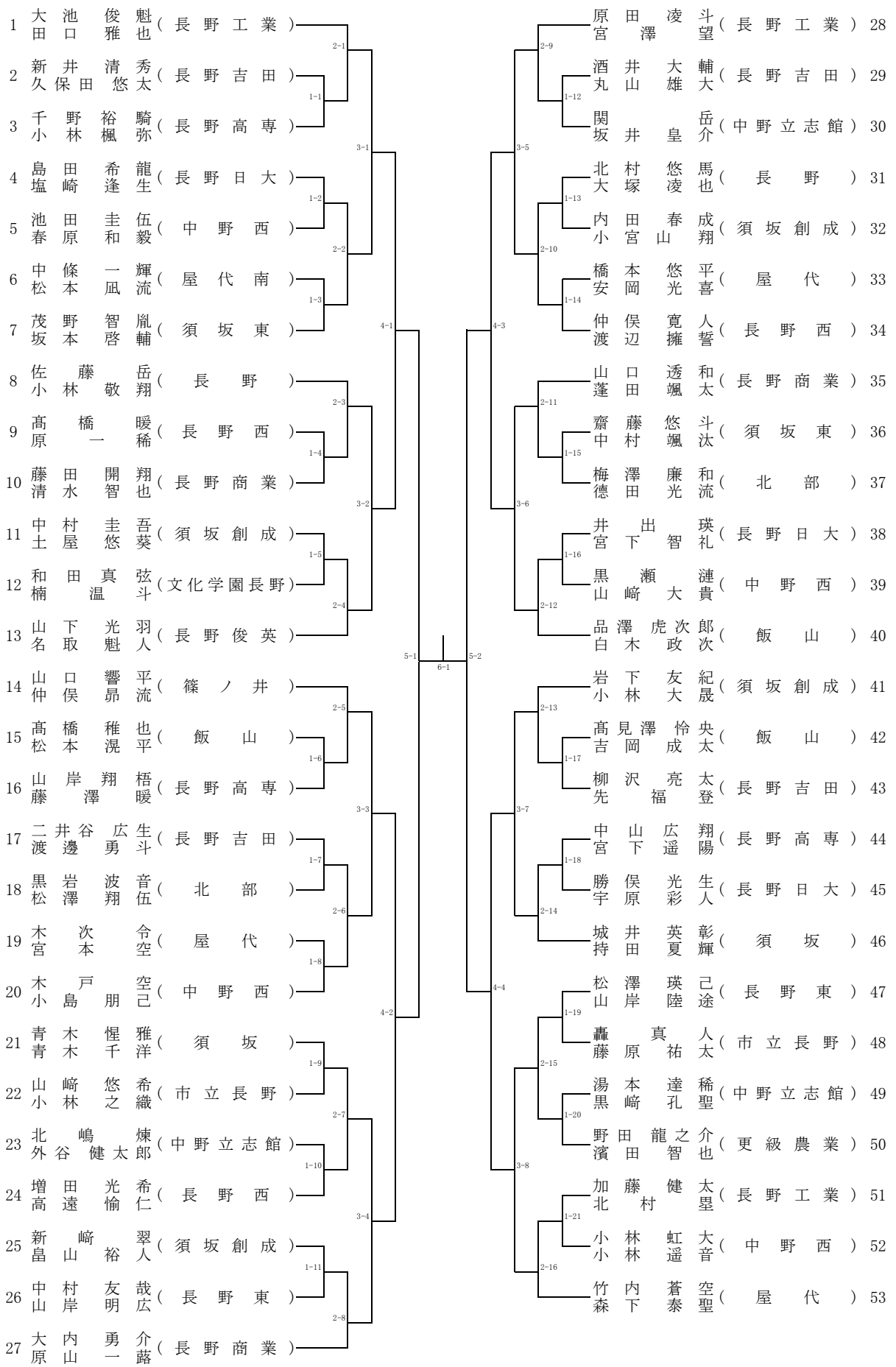

令和4年度長野県高等学校総合体育大会卓球競技　北信大会

令和4年5月7日（土）
南長野運動公園体育館

男子ダブルス（2）

54 山崎　葵生 竹内　洸輔（長野工業）
55 斎藤　陽来 神子島　玲央（須坂創成）
56 深澤　慶悟 河原　匠海（長野西）
57 横田　颯 上林　生弥（更級農業）
58 押木　大河 竹野　建太（長野高専）
59 湯本　優太 綿貫　友哉（中野立志館）
60 三井　琉泉 塩入　太貴（長野）
61 塩島　葵生 小林　拓夢（中野西）
62 保谷　大翔 中村　颯斗（市立長野）
63 山岸　郷希 井上　晴斗（須坂東）
64 中澤　謙介 西沢　優哉（長野東）
65 高村　玖音 酒田　大暉（長野吉田）
66 小口　雄大 西澤　寛人（長野日大）
67 三井　伸哉 橋立　隼汰（飯山）
68 松橋　右馬 松本　直（長野高専）
69 織田　翼 山田　大夢（長野日大）
70 松島　幸輝 岩本　拓真（中野西）
71 山崎　いぶき 前島　駿（長野吉田）
72 相羽　玲音 望月　雅斗（長野工業）
73 小平　俊貴 遠山　雅己（屋代）
74 小松　倖芽 市川　翔（須坂）
75 北原　豪 中島　尚輝（長野東）
76 湯本　晴斗 松澤　秀太（中野立志館）
77 酒井　雄輝 塩崎　将生（長野西）
78 小坂　琉 渡邊　稀凰（須坂創成）
79 関谷　義弘 桑原　誓吾（長野吉田）
80 宮川　拓実 山岸　歩（長野商業）

牧佐　玖哉 今村　晄（長野工業）81
向井　功 杉原　浩弥（市立長野）82
山田　訊夢 上松　悠（中野西）83
伊藤　徳紀 小林　克佳（屋代）84
安藤　葵 南井　碧斗（長野高専）85
横谷　僚真 石部　大樹（長野西）86
飯森　翔 永田　匠（長野東）87
小川　早喜 青木　陸隼（須坂東）88
武田　翼灯 神田　凪音（北部）89
池田　渓翔 吉田　爽滋（長野吉田）90
前島　竜也 深津　祐和（須坂創成）91
田中　悠太 横地　航季（飯山）92
松井　大征 西澤　擁希（長野俊英）93
伊藤　翼 髙野　友博（須坂）94
吉江　和也 橋本　和輝（長野吉田）95
原田　駿介 大川　怜音（長野西）96
宇田　匠吾 山本　智也（飯山）97
花岡　智 伊藤　驍（長野）98
信樂　陸 中原　充希（須坂）99
滝沢　大和 宮澤　玲（須坂創成）100
戸谷　弥希斗 遣水　未尋（長野商業）101
金澤　怜央 池田　康平（屋代）102
塚田　義晃 柴田　祥吾（篠ノ井）103
児玉　真翔 鈴木　駿太（中野西）104
島田　虎太朗 荒井　陸翔（長野日大）105
春日原　秀吾 矢嶋　稜羽（中野立志館）106
召田　聡世 田中　翔大（長野工業）107

2-17　1-22　3-9　1-23　1-24　2-18　4-5　2-19　1-25　3-10　1-26　2-20　5-3　2-21　1-27　3-11　1-28　2-22　1-29　4-6　1-30　2-23　1-31　3-12　1-32　2-24

6-2

2-25　1-33　3-13　1-34　2-26　1-35　4-7　1-36　2-27　1-37　3-14　1-38　2-28　5-4　2-29　1-39　3-15　1-40　2-30　4-8　1-41　2-31　1-42　3-16　1-43　2-32

令和4年度長野県高等学校総合体育大会卓球競技　北信大会

令和4年5月9日(月)
南長野運動公園体育館

男子シングルス(1)

1 大池　俊魁③(長野工業)
2 涌井　麻央①(須坂)
3 内藤駿太郎①(長野高専)
4 関谷　義弘③(長野吉田)
5 小林　克佳③(屋代)
6 酒井　雄輝③(長野西)
7 中村　颯斗②(市立長野)
8 宇原　彩人②(長野日大)
9 徳田　光流③(北部)
10 小林　拓夢③(中野西)
11 佐藤　伸之輔①(須坂)
12 新崎　翠①(須坂創成)
13 田中　悠太②(飯山)
14 北嶋　煉①(中野立志館)
15 片桐　旦登①(篠ノ井)
16 松本　夏輝①(長野商業)
17 永田　匠③(長野東)
18 白木　政次②(飯山)
19 小林　遥音①(中野西)
20 中村　圭吾②(須坂創成)
21 高遠　愉仁③(長野西)
22 柳沢　亮太②(長野吉田)
23 西村　漣②(松代)
24 山岸　郷希②(須坂東)
25 青木　惺雅②(須坂)
26 外谷　健太郎②(中野立志館)
27 吉田　爽滋②(長野吉田)
28 北村　塁②(長野工業)
29 山口　響平③(篠ノ井)
30 北村　悠馬②(長野)
31 金澤　怜央③(屋代)
32 寺嶋　柚希①(長野高専)
33 小口　雄大②(長野日大)

34 仲俣　昴流②(篠ノ井)
35 河原　匠海②(長野西)
36 松倉　輝紀①(須坂)
37 児玉　真翔②(中野西)
38 望月　雅斗①(長野工業)
39 勝俣　光生③(長野日大)
40 安岡　光喜②(屋代)
41 横田　颯③(更級農業)
42 滝沢　大和②(須坂創成)
43 清水　悦矢①(須坂)
44 酒田　大暉②(長野吉田)
45 宮下　遥陽②(長野高専)
46 松井　大征③(長野俊英)
47 伊藤　驍②(長野)
48 藤原　祐太①(市立長野)
49 原山　一蕗③(長野商業)
50 城井　英彰③(須坂)
51 荒井　陸翔②(長野日大)
52 小坂　琉①(須坂創成)
53 丸山　雄大②(長野吉田)
54 西沢　優哉③(長野東)
55 高橋　佳和③(長野南)
56 池田　圭伍①(中野西)
57 渡辺　擁誓③(長野西)
58 松本　凪流②(屋代南)
59 渡邊　稀凰①(須坂創成)
60 松澤　秀太③(中野立志館)
61 山本　智也③(飯山)
62 清水　智也①(長野商業)
63 押木大河①(長野高専)
64 齋藤　悠斗②(須坂東)
65 原田　凌斗③(長野工業)

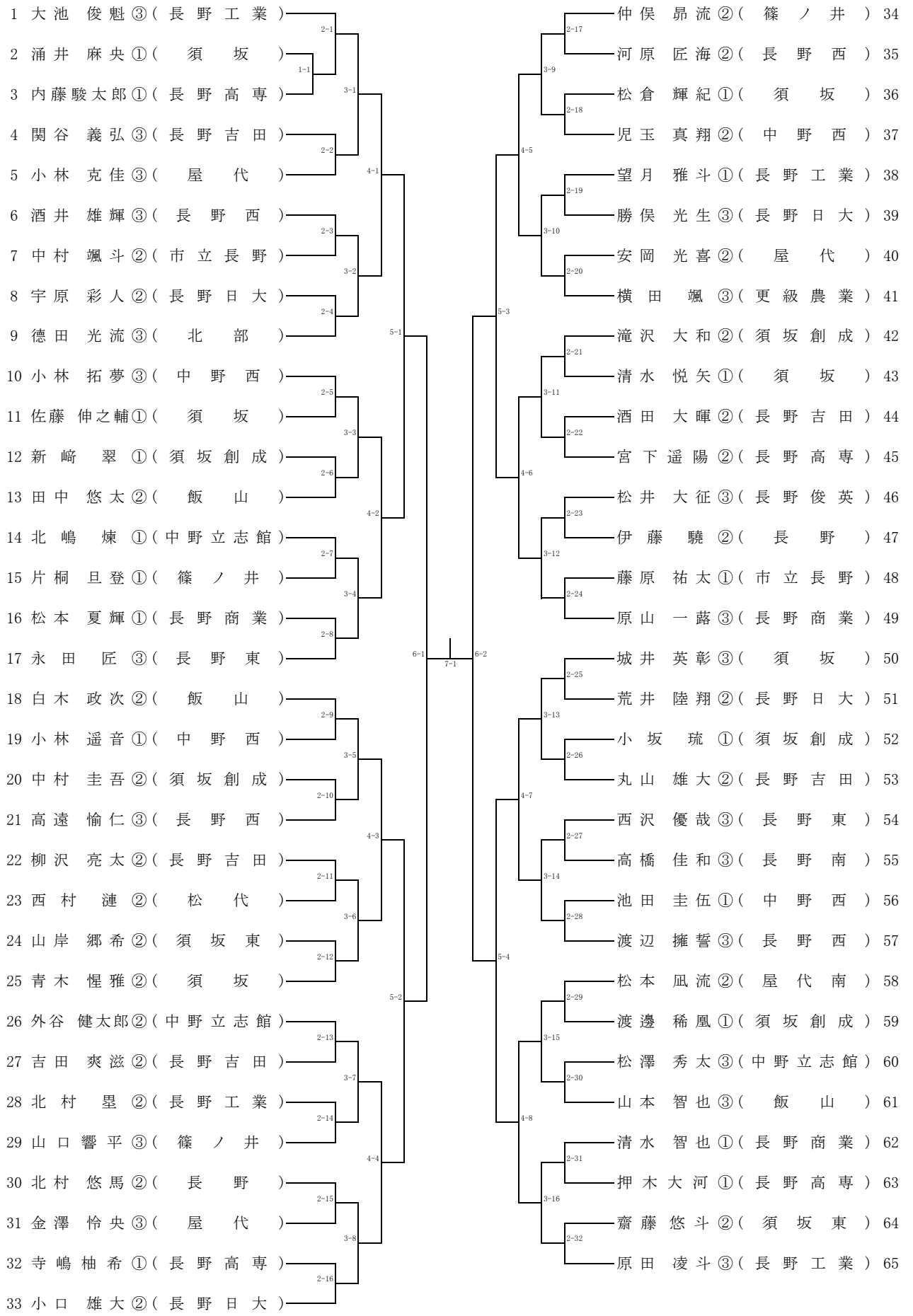

令和4年度長野県高等学校総合体育大会卓球競技　北信大会

令和4年5月9日(月)
南長野運動公園体育館

男子シングルス (2)

66 竹内　蒼空③(　屋　代　)
67 小山　拓音②(　屋　代　南　)
68 桑原　誓吾③(　長　野　吉　田　)
69 松坂　修佑②(　篠　ノ　井　)
70 中原　充希③(　須　坂　)
71 石部　大樹②(　長　野　西　)
72 中村　友哉③(　長　野　東　)
73 和田　真弦③(文化学園長野)
74 今村　晄②(　長　野　工　業　)
75 神子島　玲央①(　須　坂　創　成　)
76 山﨑　大貴①(　中　野　西　)
77 宇田　匠吾③(　飯　山　)
78 山田　大夢③(　長　野　日　大　)
79 武田　翼灯①(　北　部　)
80 山﨑　遥介①(　須　坂　)
81 小川　早喜③(　須　坂　東　)
82 岩下　友紀③(　須　坂　創　成　)
83 町田　柊生③(中野立志館)
84 島田　希龍①(　長　野　日　大　)
85 塩入　太貴②(　長　野　)
86 市川　翔③(　須　坂　)
87 中村崇英③(　長　野　高　専　)
88 名取　魁人①(　長　野　俊　英　)
89 蓬田　颯太①(　長　野　商　業　)
90 松澤　英己③(　長　野　東　)
91 深澤　慶悟②(　長　野　西　)
92 保谷　大翔③(　市　立　長　野　)
93 渡邊　勇斗②(　長　野　吉　田　)
94 森下　泰聖③(　屋　代　)
95 山田　訊夢①(　中　野　西　)
96 髙橋　稚也②(　飯　山　)
97 竹内　洸輔③(　長　野　工　業　)

2-33 2-34 2-35 2-36 2-37 2-38 2-39 2-40 2-41 2-42 2-43 2-44 2-45 2-46 2-47 2-48
3-17 3-18 3-19 3-20 3-21 3-22 3-23 3-24
4-9 4-10 4-11 4-12
5-5 5-6
6-3 7-2 6-4
5-7 5-8
4-13 4-14 4-15 4-16
3-25 3-26 3-27 3-28 3-29 3-30 3-31 3-32
2-49 2-50 2-51 2-52 2-53 2-54 2-55 2-56 2-57 2-58 2-59 2-60 2-61 2-62 2-63 2-64

大内　勇介③(　長　野　商　業　) 98
青木　洋大①(　長　野　東　) 99
松本　滉平②(　飯　山　) 100
井上　晴斗②(　須　坂　東　) 101
前島　竜也③(須坂創成) 102
中澤　柊衣②(　須　坂　) 103
湯本　達稀②(中野立志館) 104
向井　功③(　市　立　長　野　) 105
鈴木　駿太②(　中　野　西　) 106
臼井　康太①(　篠　ノ　井　) 107
横谷　僚真②(　長　野　西　) 108
井出　瑛③(　長　野　日　大　) 109
上林　生弥③(　更　級　農　業　) 110
高村　玖音②(　長　野　吉　田　) 111
竹野建汰①(　長　野　高　専　) 112
山下　光羽①(　長　野　俊　英　) 113
髙野　友博②(　須　坂　) 114
森山　陽太②(　松　代　) 115
青木　颯哉①(　篠　ノ　井　) 116
酒井　大輔②(　長　野　吉　田　) 117
坂井　皇介③(中野立志館) 118
大川　怜音②(　長　野　西　) 119
春原　知毅②(　中　野　西　) 120
品澤　虎次郎③(　飯　山　) 121
二井谷　広生②(　長　野　吉　田　) 122
池田　康平③(　屋　代　) 123
斎藤　陽来①(須坂創成) 124
三井　琉泉②(　長　野　) 125
松澤　翔伍②(　北　部　) 126
南井碧斗②(　長　野　高　専　) 127
北村　祐太①(　須　坂　) 128
田中　翔大②(　長　野　工　業　) 129

令和4年度長野県高等学校総合体育大会卓球競技　北信大会

令和4年5月9日(月)
南長野運動公園体育館

男子シングルス(3)

130 召田　聡世③(長野工業)
131 中村　颯汰①(須坂東)
132 横地　航季②(飯山)
133 織田　翼③(長野日大)
134 橋本　和輝②(長野吉田)
135 内田　春成①(須坂創成)
136 中島　尚輝②(長野東)
137 持田　夏輝③(須坂)
138 青木　千洋②(須坂)
139 濵田　智也③(更級農業)
140 原　一稀②(長野西)
141 松本　直②(長野高専)
142 塚田義晃③(篠ノ井)
143 橋本　悠平③(屋代)
144 久保田　悠太②(長野吉田)
145 木戸　空③(中野西)
146 宮川　拓実③(長野商業)
147 吉岡　成太②(飯山)
148 土屋　悠葵①(須坂創成)
149 杉原　浩弥③(市立長野)
150 中條　一輝②(屋代南)
151 小島　朋己③(中野西)
152 小林楓弥①(長野高専)
153 塩崎　逢生①(長野日大)
154 仲俣　寛人③(長野西)
155 山辺　舶斗①(篠ノ井)
156 花岡　智②(長野)
157 信樂　陸③(須坂)
158 飯森　翔③(長野東)
159 矢嶋　稜羽①(中野立志館)
160 加藤　健太②(長野工業)
161 吉江　和也①(長野吉田)

2-65 2-66 2-67 2-68 2-69 2-70 2-71 2-72 2-73 2-74 2-75 2-76 2-77 2-78 2-79 2-80
3-33 3-34 3-35 3-36 3-37 3-38 3-39 3-40
4-17 4-18 4-19 4-20
5-9 5-10
6-5 7-3 6-6

伊藤　翼②(須坂)162
小林　虹大①(中野西)163
相羽　玲音②(長野工業)164
滝澤東治③(篠ノ井)165
塩崎　将生③(長野西)166
湯本　晴斗③(中野立志館)167
池田　渓翔②(長野吉田)168
梅澤　廉和③(北部)169
茂野　智胤③(須坂東)170
木次　令③(屋代)171
遣水　未尋①(長野商業)172
松橋右馬③(長野高専)173
鈴木　理仁①(須坂)174
新村　晄生②(松代)175
山崎　悠希②(市立長野)176
小林　大晟③(須坂創成)177
橋立　隼汰①(飯山)178
楠　温斗①(文化学園長野)179
島田　虎太朗②(長野日大)180
深津　祐和③(須坂創成)181
関　岳③(中野立志館)182
宮澤　智紀②(長野西)183
藤本　莉輝①(須坂)184
山口　透和③(長野商業)185
小平　俊貴③(屋代)186
前島　駿②(長野吉田)187
千野裕騎①(長野高専)188
北原　豪③(長野東)189
松島　幸輝①(中野西)190
進藤　大和②(長野)191
宮澤　孝典①(長野俊英)192
山崎　葵生③(長野工業)193

2-81 2-82 2-83 2-84 2-85 2-86 2-87 2-88 2-89 2-90 2-91 2-92 2-93 2-94 2-95 2-96
3-41 3-42 3-43 3-44 3-45 3-46 3-47 3-48
4-21 4-22 4-23 4-24
5-11 5-12

令和4年度長野県高等学校総合体育大会卓球競技　北信大会

令和4年5月9日(月)
南長野運動公園体育館

男子シングルス (4)

194 山岸　歩 ③(長野商業)
195 神田　凪音 ①(北部)
196 大塚　凌也 ②(長野)
197 北村奏太 ②(篠ノ井)
198 藤澤　暖 ③(長野高専)
199 傘木　一輝 ①(須坂)
200 小宮山　翔 ①(須坂創成)
201 兒玉　丈翔 ②(松代)
202 山岸　明広 ③(長野東)
203 湯本　優太 ①(中野立志館)
204 野田　龍之介 ③(更級農業)
205 先　福登 ②(長野吉田)
206 増田　光希 ③(長野西)
207 田中　颯人 ①(飯山)
208 黒瀬　漣 ①(中野西)
209 遠山　雅己 ②(屋代)
210 佐藤　岳 ①(長野)
211 小林　之織 ①(市立長野)
212 山﨑　いぶき ②(長野吉田)
213 春日原　秀吾 ①(中野立志館)
214 坂本　啓輔 ③(須坂東)
215 小林　大剛 ②(須坂)
216 金　仁昌 ②(長野俊英)
217 塩島　葵生 ③(中野西)
218 中山広翔 ③(長野高専)
219 髙見澤　怜央 ②(飯山)
220 小宮山　俊 ①(須坂)
221 宮下　智礼 ③(長野日大)
222 松本　勘汰 ③(長野西)
223 中澤　謙介 ②(長野東)
224 柳原　拓弥 ①(須坂創成)
225 牧　佐玖哉 ③(長野工業)

2-97　2-98　2-99　2-100　2-101　2-102　2-103　2-104　2-105　2-106　2-107　2-108　2-109　2-110　2-111　2-112

3-49　3-50　3-51　3-52　3-53　3-54　3-55　3-56

4-25　4-26　4-27　4-28

5-13　5-14

6-7　6-8

7-4

5-15　5-16

4-29　4-30　4-31　4-32

3-57　3-58　3-59　3-60　3-61　3-62　3-63　3-64

2-113　2-114　2-115　2-116　2-117　2-118　2-119　2-120　2-121　2-122　2-123　2-124　2-125　2-126　2-127　2-128

1-2

宮澤　望 ①(長野工業) 226
小林　凌大 ②(長野吉田) 227
轟　真人 ①(市立長野) 228
柴田祥吾 ③(篠ノ井) 229
小林　敬翔 ②(長野) 230
畠山　裕人 ①(須坂創成) 231
上松　悠 ①(中野西) 232
西澤　寛人 ①(長野日大) 233
戸谷　弥希斗 ①(長野商業) 234
黒﨑　孔聖 ②(中野立志館) 235
安藤　葵 ③(長野高専) 236
伊藤　徳紀 ③(屋代) 237
黒岩　波音 ③(北部) 238
江尻　俊介 ③(須坂) 239
髙橋　暖 ②(長野西) 240
三井　伸哉 ③(飯山) 241
宮澤　玲 ①(須坂創成) 242
新井　清秀 ②(長野吉田) 243
溝口　諒月 ②(屋代南) 244
綿貫　友哉 ①(中野立志館) 245
山岸　陸途 ③(長野東) 246
原田　駿介 ②(長野西) 247
宮本　空 ③(屋代) 248
小松倖芽 ③(須坂) 249
藤田　開翔 ①(長野商業) 250
齋藤　優人 ①(須坂) 251
西澤　擁希 ②(長野俊英) 252
山岸翔梧 ③(長野高専) 253
青木　陸隼 ③(須坂東) 254
岩本　拓真 ①(中野西) 255
柄澤　遥太 ①(篠ノ井) 256
山田　翔也 ①(長野日大) 257
田口　雅也 ③(長野工業) 258

令和4年度長野県高等学校総合体育大会卓球競技　北信大会

令和4年5月7日(土)

女子シングルス(1)

南長野運動公園体育館

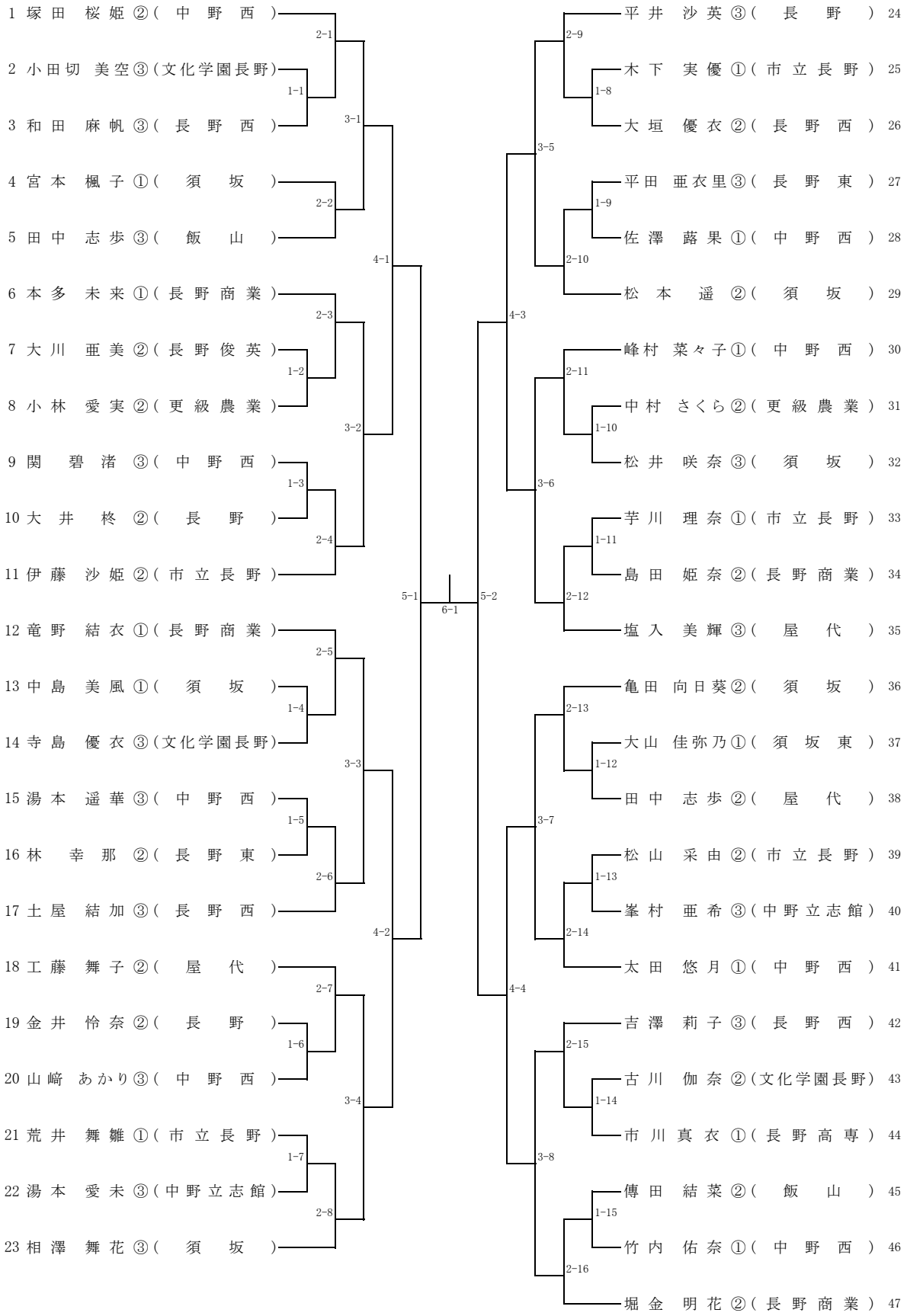

令和4年度長野県高等学校総合体育大会卓球競技　北信大会

令和4年5月7日(土)

女子シングルス(2)

南長野運動公園体育館

48 飯沼　愛琉 ②(中野西)
49 中村　璃香 ②(屋代)
50 久保田　果音 ③(長野西)
51 西沢　沙羅 ②(市立長野)
52 久保田　藍里 ②(飯山)
53 上野　菜々美 ③(長野東)
54 塩野崎　歩未 ②(須坂)
55 小倉　友乃 ①(須坂東)
56 嘉部　有紗 ③(中野立志館)
57 眞木　さやな ③(長野)
58 遠藤　玲奈 ①(中野西)
59 髙木　望愛 ③(長野商業)
60 関　暁穂 ②(長野商業)
61 清水　唯花 ①(須坂)
62 北澤　紗暉 ③(長野南)
63 大島　有織菜 ③(市立長野)
64 藤澤　光里 ①(中野西)
65 水出　伊織 ②(屋代)
66 渡辺　恋花 ③(長野西)
67 深谷　愛美 ③(文化学園長野)
68 山口　誉 ③(中野西)
69 佐藤　凛果 ②(長野)
70 髙山　和花 ②(更級農業)
71 倉島　杏衣 ③(須坂)

2-17　1-16　3-9　1-17　2-18　4-5　2-19　1-18　3-10　1-19　2-20　5-3　2-21　1-20　3-11　1-21　2-22　4-6　2-23　1-22　3-12　1-23　2-24

6-2

5-4　2-25　1-24　3-13　1-25　2-26　4-7　2-27　1-26　3-14　1-27　2-28　2-29　1-28　3-15　1-29　2-30　4-8　2-31　3-16　1-30　2-32

根岸　香 ②(市立長野) 72
青木　優菜 ①(長野西) 73
山本　帆乃香 ②(須坂) 74
大谷　彩日 ③(屋代) 75
上野　咲稀 ①(中野西) 76
小野　桃楓 ①(長野商業) 77
中島　彩伽 ③(須坂) 78
安藤　凛 ①(須坂創成) 79
竹中　見有 ②(文化学園長野) 80
堀　みひろ ②(長野) 81
髙橋　侑里 ②(中野立志館) 82
保科　里桜 ①(中野西) 83
岡澤　由奈 ②(長野西) 84
浦野　朱里 ③(長野東) 85
田畑　真希 ③(市立長野) 86
村木　遥 ②(須坂) 87
大矢　楓 ②(長野) 88
大塚　有紗 ③(中野西) 89
藤澤　ももか ③(飯山) 90
金子　優來 ②(中野西) 91
田村　はな ②(更級農業) 92
保谷　京花 ①(須坂) 93
池内　果朋 ③(長野商業) 94

令和４年度　北信高校総体　タイムテーブル

● ７日〔男子ダブルス・女子シングルス〕　　**ゴシック体は女子**

男子ダブルス･女子シングルスとも決勝まで行います。 **集合所形式で行います。** **女子**1回戦→女子2回戦→男子1回戦→女子3回戦	【県代表決定戦】 ダブルスはベスト8＋4組の決定戦があります。 （注）同一校から5組を超えた場合を含む シングルスはベスト16に同一校から9名を超えた場合，北信代表の決定戦を行います。

８日〔学校対抗〕

コート	審判	1試合目				2試合目				3試合目				4試合目	5試合目
1		a	長野工業	vs	中野立志館					ア	aの勝者	vs	bの勝者	5－8位決定戦① アの敗者vsイの敗者	5－8位決定戦③ 決定戦の敗者同士
2															
3		B	飯山	vs	北部	b	Bの勝者	vs	長野西						
4										イ	cの勝者	vs	dの勝者	5－8位決定戦② ウの敗者vsエの敗者	5－8位決定戦④ 決定戦の勝者同士
5		C	長野東	vs	長野吉田	c	須坂創成		Cの勝者						
6															
7		D	長野高専	vs	松代	d	Dの勝者	vs	屋代	ウ	eの勝者	vs	fの勝者	アの勝者vsイの勝者	3位決定戦
8															
9		E	市立長野	vs	更級農業	e	長野商業	vs	Eの勝者						
10										エ	gの勝者	vs	hの勝者	ウの勝者vsエの勝者	決勝戦
11		F	長野日大	vs	須坂東	f	Fの勝者	vs	中野西						
12															
13		G	長野	vs	長野俊英	g	篠ノ井	vs	Gの勝者						
14										**aの勝者 vs bの勝者**				**決勝戦**	
15		h	屋代南		須坂										
16															
17		**A**	**飯山**	**vs**	**長野東**	**a**	**中野西**	**vs**	**Aの勝者**	**cの勝者 vs dの勝者**				**3位決定戦**	
18															
19		**B**	**長野**	**vs**	**中野立志館**	**b**	**Bの勝者**	**vs**	**市立長野**						
20										**5－8位決定戦① aの敗者 vs bの敗者**				**5－8位決定戦③ 決定戦の敗者同士**	
21		**C**	**更級農業**	**vs**	**長野西**	**c**	**須坂**	**vs**	**Cの勝者**						
22															
23		**D**	**屋代**	**vs**	**文化学園長野**	**d**	**Dの勝者**	**vs**	**長野商業**	**5－8位決定戦① cの敗者 vs dの敗者**				**5－8位決定戦④ 決定戦の勝者同士**	
24															
25															

諸連絡終了後直ちにこのコートに入って下さい。**コールはしません。**一斉に開始します。 番号の小さいチームが本部側をベンチとする。	各チームは，集合所に待機していてください。試合が終了したコートに入ります。試合コートは進行係が指示します。	各チームは，集合所に待機していてください。試合が終了したコートに入ります。試合コートは進行係が指示します。	各チームは**コールに従って**コートに入って下さい。	各チームは**コールに従って**コートに入って下さい。

● ９日〔男子シングルス・女子ダブルス〕

男子シングルス･女子ダブルスとも決勝まで行います。 **集合所形式で行います。** 男子1回戦→男子2回戦→女子1回戦→男子3回戦	【県代表決定戦】 ダブルスはベスト8＋4組の決定戦があります。 （注）同一校から5組を超えた場合を含む シングルスはベスト16に同一校から9名を超えた場合，北信代表の決定戦を行います。

令和4年度　北信高校総体　1試合目　コート割

● シングルス・ダブルス

コート	7日(土)シングルス　1試合目(女子1回戦)						9日(月)　シングルス　1試合目(男子1・2回戦)				
1	2	小田切(文化学園長野)	vs	3	和田(長野西)		2	涌井(須坂)	vs	3	内藤(須坂)
2	7	大川(長野俊英)	vs	8	小林(更級農業)		256	柄澤(篠ノ井)	vs	257	山田(長野日大)
3	9	関(中野西)	vs	10	大井(長野)		4	関谷(長野吉田)	vs	5	小林(屋代)
4	13	中島(須坂)	vs	14	寺島(文化学園長野)		6	酒井(長野西)	vs	7	中村(市立長野)
5	15	湯本(中野西)	vs	16	林(長野東)		8	宇原(長野日大)	vs	9	徳田(北部)
6	19	金井(長野)	vs	20	山﨑(中野西)		10	小林(中野西)	vs	11	佐藤(須坂)
7	21	荒井(市立長野)	vs	22	湯本(中野立志館)		12	新崎(須坂創成)	vs	13	田中(飯山)
8	25	木下(市立長野)	vs	26	大垣(長野西)		14	北嶋(中野立志館)	vs	15	片桐(篠ノ井)
9	27	平田(長野東)	vs	28	佐澤(中野西)		16	松本(長野商業)	vs	17	永田(長野東)
10	31	中村(更級農業)	vs	32	松井(須坂)		18	白木(飯山)	vs	19	小林(中野西)
11	33	芋川(市立長野)	vs	34	島田(長野商業)		20	中村(須坂創成)	vs	21	高遠(長野西)
12	37	大山(須坂東)	vs	38	田中(屋代)		22	柳沢(長野吉田)	vs	23	西村(松代)
13	39	松山(市立長野)	vs	40	峯村(中野立志館)		24	山岸(須坂東)	vs	25	青木(須坂)
14	43	古川(文化学園長野)	vs	44	市川(長野高専)		26	外谷(中野立志館)	vs	27	吉田(長野吉田)
15	45	傳田(飯山)	vs	46	竹内(中野西)		28	北村(長野工業)	vs	29	山口(篠ノ井)
16	49	中村(屋代)	vs	50	久保田(長野西)		30	北村(長野)	vs	31	金澤(屋代)
17	51	西沢(市立長野)	vs	52	久保田(飯山)		32	寺嶋(長野高専)	vs	33	小口(長野日大)
18	55	小倉(須坂東)	vs	56	嘉部(中野立志館)		34	仲俣(篠ノ井)	vs	35	河原(長野西)
19	57	眞木(長野)	vs	58	遠藤(中野西)		36	松倉(須坂)	vs	37	児玉(中野西)
20	61	清水(須坂)	vs	62	北澤(長野南)		38	望月(長野工業)	vs	39	勝俣(長野日大)
21	63	大島(市立長野)	vs	64	藤澤(中野西)		40	安岡(屋代)	vs	41	横田(更級農業)
22	67	深谷(文化学園長野)	vs	68	山口(中野西)		42	滝沢(須坂創成)	vs	43	清水(須坂)
23	69	佐藤(長野)	vs	70	髙山(更級農業)		44	酒田(長野吉田)	vs	45	宮下(長野高専)
24	73	青木(長野西)	vs	74	山本(須坂)		46	松井(長野俊英)	vs	47	伊藤(長野)
25	75	大谷(屋代)	vs	76	上野(中野西)		48	藤原(市立長野)	vs	49	原山(長野商業)